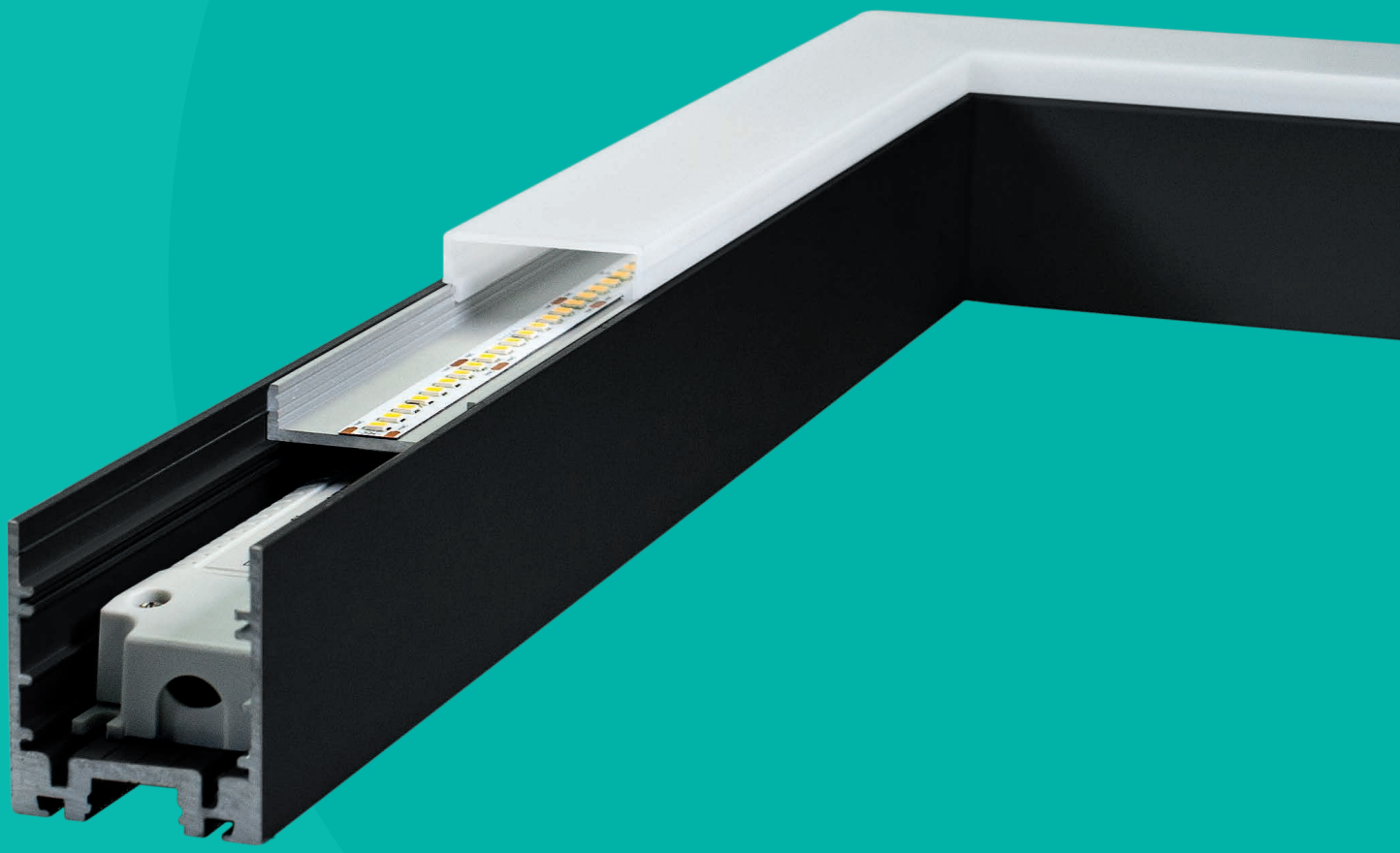

LED-LICHTLINIEN

KATALOG 25/26

LICHTERWELT Lichtlinien

TAUCHEN SIE EIN –
IN DIE LICHTERWELT DER AKA LEUCHTEN

Seit fast 100 Jahren dreht sich bei uns alles um die faszinierende Welt des Lichts.

Bereits in vierter Generation **planen, beraten** und **konfigurieren** wir hier in Niederbipp Ihre Lichtprojekte. Dabei stehen Sie und Ihre Projekte bei uns an erster Stelle.
Es ist uns ein besonderes Anliegen, dass Sie sich jederzeit auf uns verlassen können.

Wir haben für Sie eine **überzeugende Produktauswahl** zusammengestellt, damit Sie sich auf Ihr Kerngeschäft fokussieren können.

Hierfür nutzen wir unsere **langjährige Erfahrung** in der Lichtbranche und fokussieren uns auf **überzeugende Vorteile** sowie **fortschrittlichen Technologien.**

Als integraler Bestandteil unserer Strategie entwickeln wir unsere Lichterwelten laufend weiter. Selbstverständlich setzen wir dabei auf **nachhaltige Lichtlösungen,** damit Sie Ihren Kunden einen langfristigen Mehrwert anbieten können.

Sie halten unseren **LED-Lichtlinien Katalog** in den Händen. Er ist ein wesentlicher Bestandteil unserer Lichterwelt Pro. In dieser finden Sie alles, was Sie für Ihren Elektriker Alltag benötigen und dies zu ausgezeichneten Konditionen.

Als Ihr Partner für gutes Licht garantieren wir Ihnen:

- Überzeugende Produkte
- Massgeschneiderte Lösungen
- Kompetente Beratung
- Höchste Lieferbereitschaft
- Herausragender Service
- Unkomplizierte Auftragsabwicklung

ÜBERZEUGEN SIE SICH SELBST

DESIGN TRIFFT FUNKTION

LED-LICHTLINIEN PRODUKTION

Natürlich wissen wir, dass jedes Ihrer Projekte einzigartig ist. Deshalb produzieren wir für Sie in unserer Werkstatt LED-Alu-Profile und Lichtlinien nach Kundenwunsch.

- Profile auf Mass zuschneiden
- LED-Leiterplatten auf Mass zuschneiden
- Zuleitung im Wunschmass an LED-Leiterplatte anlöten
- Zusammenstellen der fertigen Leuchte
- Einbauen Konverter im Leuchtenprofil
- Profillackierung nach RAL-/NCS-Farbton
- Sonderleuchtenbau

Gerne stehen wir Ihnen bei der Umsetzung Ihrer Lichtprojekte mit unserem langjährigen Know-how zur Seite.

Weitere Informationen zu unseren umfangreichen Konfigurationsmöglichkeiten finden Sie nachfolgend ab Seite 4.

Bei Fragen wenden Sie sich an unseren Innendienst, wir helfen Ihnen gerne weiter.
Sie erreichen uns per E-Mail **info@aka-leuchten.ch**
oder per Telefon **+41 (0)32 633 26 55**

IHRE VORTEILE

**Sie suchen für Ihr Lichtprojekt einen regelrechten Alleskönner?
Dann sind unsere massgefertigten LED-Lichtlinien genau das Richtige.**

Vielfältige Einsatzmöglichkeiten

Egal, ob als Korridorbeleuchtung zur Orientierung oder als Barbeleuchtung für die perfekte Atmosphäre – unsere LED-Lichtlinien lassen sich vielfältig Einsetzen.

Maximale Flexibilität

Verwenden Sie unsere LED-Lichtlinien sowohl als Einbau-, Anbau- oder auch als Pendelleuchte. Sie entscheiden selbst, was für Ihre Kunden am geeignetsten ist.

Massgeschneiderte Lösungen

Jedes Ihrer Projekte ist einzigartig und muss unterschiedliche Anforderungen erfüllen. Deshalb ist unsere eigene Produktion die perfekte Lösung für massgeschneiderte Lösungen.

Optimierte Lichtqualität

Begeistern Sie Ihre Kunden mit einer perfekt auf den Raum abgestimmten Lichtverteilung. Dies ist dank einer gleichmässigen und angenehmen Beleuchtung durch unsere LED-Lichtlinien möglich.

Bessere Energieeffizienz

Setzen Sie mit LED auf eine nachhaltige Technologie, die optimal auf den Raum abgestimmt werden kann. Dank besserer Energieeffizienz werden langfristig Kosten gespart.

Einfache Installation und Wartung

Profitieren Sie von der mühelosen Handhabung und sparen Sie Zeit. Unsere Profile können präzise und effizient installiert werden. Gleichzeitig überzeugen sie durch eine einfache Wartung.

IHRE INDIVIDUELLEN KONFIGURATIONSMÖGLICHKEITEN

ZULEITUNGEN IN VERSCHIEDENEN AUSFÜHRUNGEN

Zuleitungen Querschnitt

Zuleitung rund weiss 2×0,5mm² (Preis/m) + löten	S00-020
Zuleitung rund weiss 2×1,0mm² (Preis/m) + löten	S00-021
Zuleitung rund weiss 2×1,5mm² (Preis/m) + löten	S00-022

Zuleitungen für RGB / RGBW / TW

Zuleitung rund weiss 3×0,5mm² (Preis/m) + löten	S00-023
Zuleitung RGBW (Preis/m) + löten	S00-025IP

Zuleitungen für IP65

Zuleitung rund weiss PUR 2×0,5mm² (Preis/m) + löten	S00-020IP
Zuleitung rund schwarz PUR 4×0,5mm² (Preis/m) + löten	S00-024IP

200W	0.5	1.0	1.5			
150W	0.5	0.5	1.0	1.5		
100W	0.5	0.5	0.5	1.0	1.5	
80W	0.5	0.5	0.5	1.0	1.5	1.5
50W	0.5	0.5	0.5	0.5	1.0	1.0
20W	0.5	0.5	0.5	0.5	0.5	1.0
	2m	3m	5m	10m	15m	20m

Querschnitt Tabelle

Die Leitungen müssen dementsprechend stark ausgelegt sein. Sind sie zu dünn, wird der Spannungsabfall über die Leitungslänge derart gross, dass die LEDs nicht mehr mit ausreichend Spannung versorgt werden und ggf. dunkler oder auch gar nicht leuchten. Ausserdem erhitzen sich die Kabel. Neben der Anschlussleistung in Watt spielt dabei die Länge des Kabels eine entscheidende Rolle.

Die nebenstehende Tabelle bietet eine schnelle Übersicht zur Auswahl des passenden Kabelquerschnitts (in mm²). Sie ist für 24 Volt und maximal 5% Spannungsabfall berechnet.

Bei sehr hohen Leistungen und langen Kabelwegen muss ein Kabelquerschnitt von 2,5mm² oder sogar grösser gewählt werden. Die letzten Meter können dann mit geringerem Kabelquerschnitt erfolgen.

PROFILZUSCHNITTE AUF MASS

Profilzuschnitt

Profilzuschnitt auf gewünschtes Mass	S00-030
Profilzuschnitt mit Gehrung (WINKEL) auf gewünschtes Mass	S00-031
L-Profilzuschnitt mit Gehrung 2×45° auf gewünschtes Mass	S00-032
U-Profilzuschnitt mit Gehrung 4×45° auf gewünschtes Mass	S00-033
RECHTECK-Profilzuschnitt mit Gehrung 8×45° auf gewünschtes Mass	S00-034

LED Leiterplatte Zuschnitt

Zuschnitt LED-Band (IP00) auf gewünschtes Mass	S00-010
Zuschnitt LED-Band Moonflex (IP62/67) auf gewünschtes Mass	S00-011
Zuschnitt LED-Band CVD / NANO (IP) auf gewünschtes Mass	S00-012

KONFEKTIONIERUNG FERTIGER LED-LICHTLINIEN

Montagearbeiten

Konfektionierung – Zuleitung durch Endkappe, Profilboden, Profilseite	S00-040
Konfektionierung – Leuchtenbau Direktanteil (pro Meter)	S00-044
Konfektionierung – Leuchtenbau Indirektanteil (pro Meter)	S00-045
Konfektionierung – Konvertereinbau (on-off) im Profil	S00-046
Konfektionierung – Konvertereinbau (DALI) im Profil	S00-047
Konfektionierung – Notlichbestückung in Profil	S00-049

FARBMÖGLICHKEITEN

Möglichkeiten für Sonderfarben

Profilfarbe nach gewünschtem RAL- oder NCS Farbton (Preis pro Meter)	S00-061

UNKOMPLIZIERTE AUFTRAGSABWICKLUNG

Suchen Sie eine LED-Lichtlinie nach Mass?

1

Bestellformular online herunterladen, ausfüllen und per E-Mail zurücksenden.

Wir prüfen alle Details und kommen bei Fragen auf Sie zu. Im Anschluss wird der Auftrag zurück bestätigt.

2

Kümmern Sie sich um Ihr Kerngeschäft, während wir Ihre massgeschneiderte LED-Lichtlinie produzieren.

3

Nach Fertigstellung des Auftrages erhalten Sie detaillierte Infos zur Auslieferung. Sie erhalten die Ware zum vereinbarten Liefertermin.

Selbstverständlich stehen wir Ihnen jederzeit für Ihre Rückfragen zur Verfügung.

info@aka-leuchten.ch
+41 (0)32 633 26 55

SO VERWENDEN SIE DAS BESTELLFORMULAR

Für eine schnelle und saubere Bestellung steht Ihnen unser praktisches Online Bestellformular zur Verfügung.
Laden Sie es ganz einfach auf **www.aka-leuchten.ch/ueber-uns/downloads** herunter.

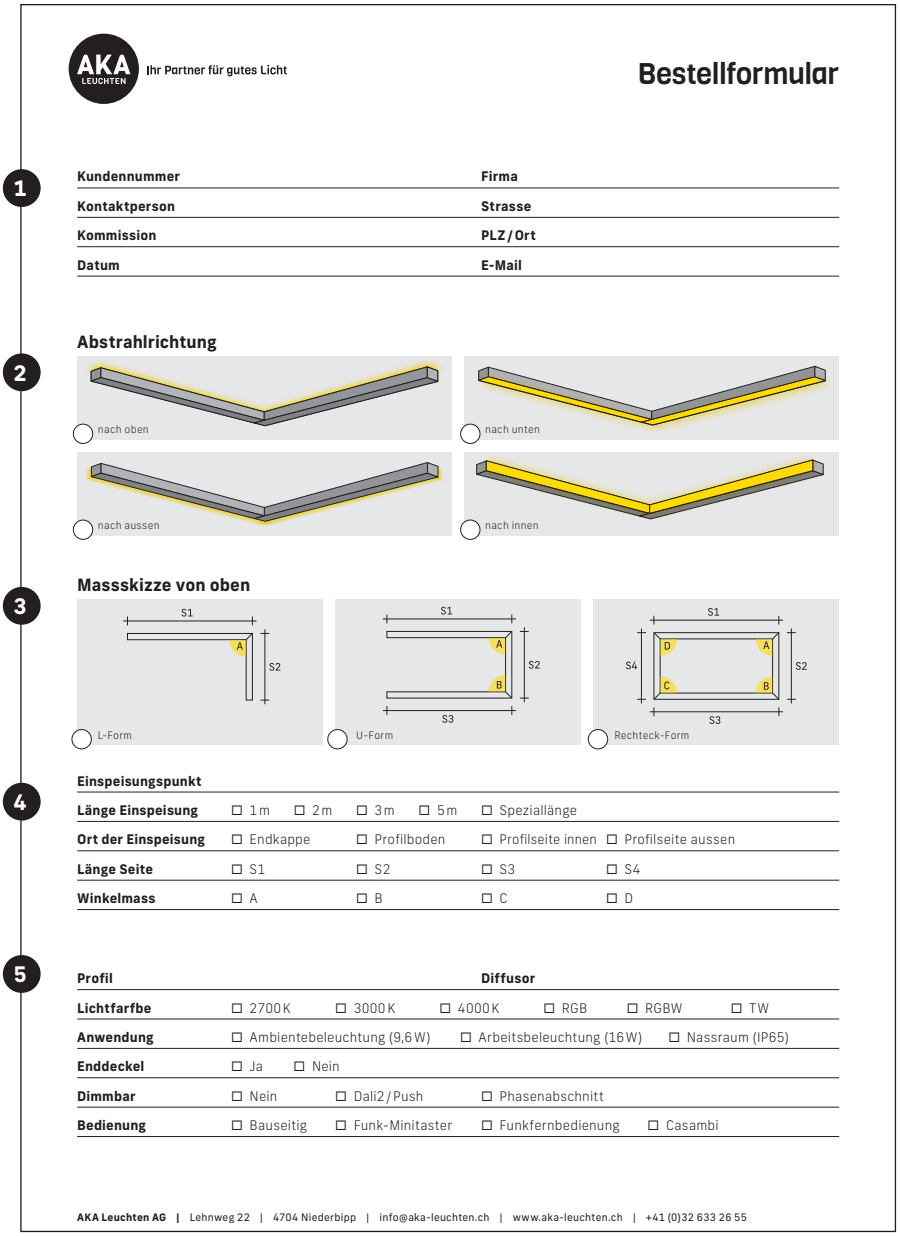

AKA LEUCHTEN Ihr Partner für gutes Licht

Bestellformular

1

Kundennummer	**Firma**
Kontaktperson	**Strasse**
Kommission	**PLZ / Ort**
Datum	**E-Mail**

2 **Abstrahlrichtung**

nach oben · nach unten · nach aussen · nach innen

3 **Massskizze von oben**

L-Form · U-Form · Rechteck-Form

4

Einspeisungspunkt				
Länge Einspeisung	☐ 1 m	☐ 2 m	☐ 3 m	☐ 5 m ☐ Speziallänge
Ort der Einspeisung	☐ Endkappe	☐ Profilboden	☐ Profilseite innen	☐ Profilseite aussen
Länge Seite	☐ S1	☐ S2	☐ S3	☐ S4
Winkelmass	☐ A	☐ B	☐ C	☐ D

5

Profil			**Diffusor**			
Lichtfarfbe	☐ 2700 K	☐ 3000 K	☐ 4000 K	☐ RGB	☐ RGBW	☐ TW
Anwendung	☐ Ambientebeleuchtung (9,6 W)	☐ Arbeitsbeleuchtung (16 W)	☐ Nassraum (IP65)			
Enddeckel	☐ Ja	☐ Nein				
Dimmbar	☐ Nein	☐ Dali2 / Push	☐ Phasenabschnitt			
Bedienung	☐ Bauseitig	☐ Funk-Minitaster	☐ Funkfernbedienung	☐ Casambi		

AKA Leuchten AG | Lehnweg 22 | 4704 Niederbipp | info@aka-leuchten.ch | www.aka-leuchten.ch | +41 (0)32 633 26 55

Erklärungen zum Bestellformular:

1. Kundendaten in den entsprechenden Feldern erfassen
2. Abstrahlrichtung ankreuzen (Mehrfachauswahl möglich)
3. Gewünschte Form auf der Massskizze markieren
4. Einspeisungspunkt, Längen und Mass angeben
5. Details zu den Profilen definieren

Bestellformular speichern und per E-Mail an **info@aka-leuchten.ch** versenden.

Ihr Auftrag wird bei uns erfasst und Sie erhalten innert 2 Tagen eine entsprechende Auftragsbestätigung mit Lieferterminangabe.

Sollten auf unserer Seite Fragen auftauchen, so kontaktieren wir Sie persönlich zu deren Klärung.

Produktionszeiten

Die Grösse Ihres Auftrags und die Verfügbarkeit der Materialien haben einen grossen Einfluss auf die Produktionsdauer.

Nach geprüfter Auftragserfassung wird ihr Auftrag in unsere Produktionsplanung aufgenommen. Anschliessend erhalten Sie Ihren abgehenden Liefertermin.

PROFILE UND ZUBEHÖR

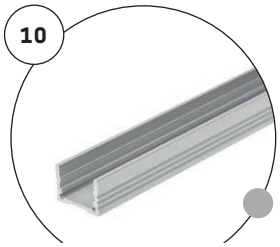

BARDOLINO FLACH

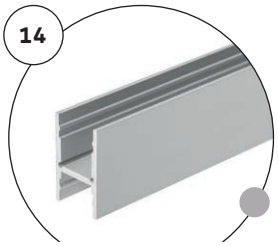

BARDOLINO H

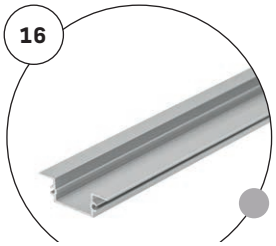

LAMINATO

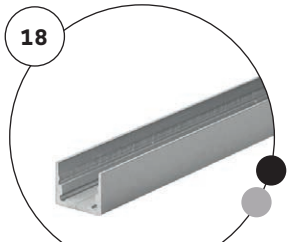

BARDOLINO MIDI

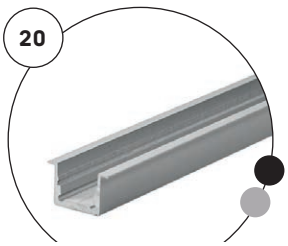

BARDOLINO MIDI T

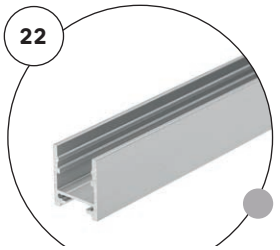

BARDANO

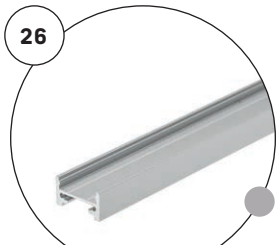

GARLIANO

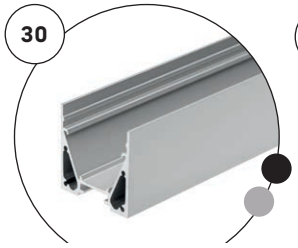

CATANIA 3030

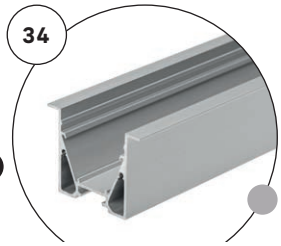

CATANIA T

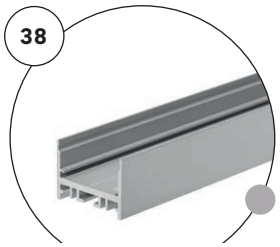

SAGA FLACH

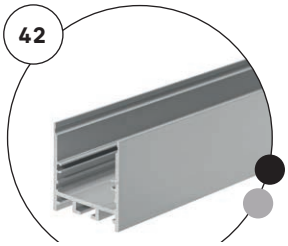

SAGA HOCH

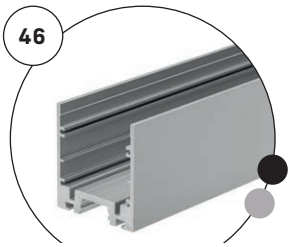

APICA

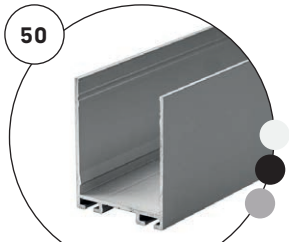

FLORENZ 4050

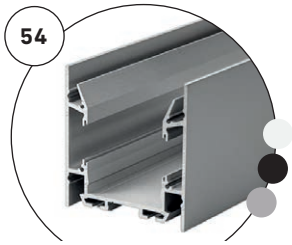

FLORENZ 6060

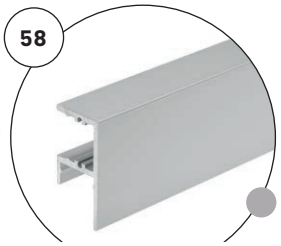

MURO

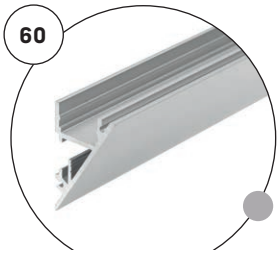

WALLLIGHT

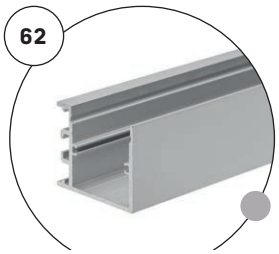

WALO

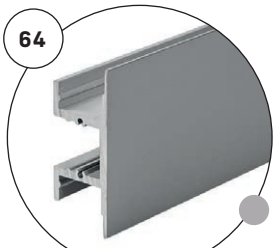

BARDOLINO DUO

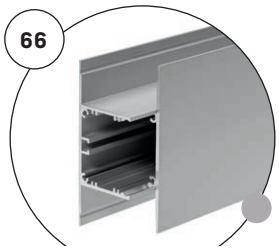

WING H

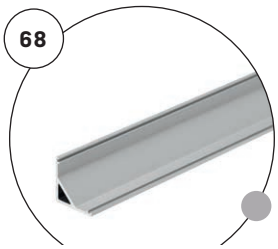

CORNER

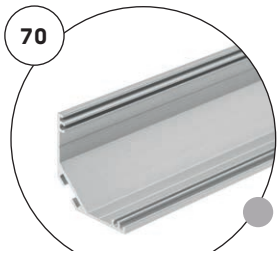

CATANIA ANGOLO

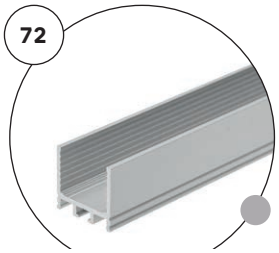

IN-LINE

Wichtige Informationen zu den Profilen

Die standard Profilfarbe ist Aluminium eloxiert.
Sonderfarben sind möglich, bitte geben Sie bei der Bestellung die gewünschte Farbe mit RAL-Farbton an.

LEDFLEX MOONLIGHT IP67

75

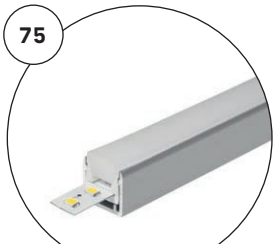

TOP

77

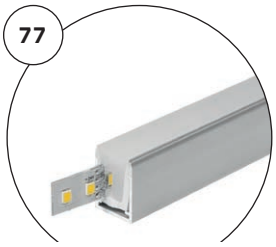

SIDE

LED LEITERPLATTEN

79

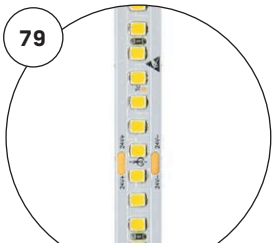

PRO 24VDC

80

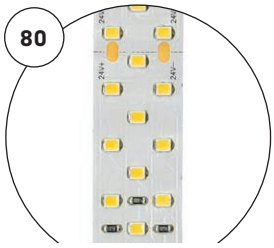

TRIPPLE 24VDC

81

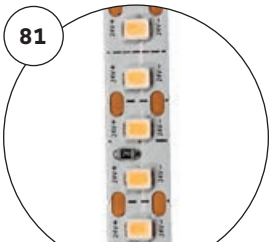

NANO IP65 24VDC

82

SAUNA IP65

82

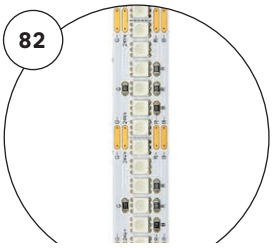

COLOUR 24VDC

LED NETZTEILE 24V

83

LC-SERIE TRIDONIC
(ON-OFF)

83

APV-SERIE MEANWELL
(ON-OFF)

84

RC-SERIE
(PHASE)

84

LCA-SERICE TRIDONIC
(DALI-PUSH)

85

LINEAR-SERIE
(ON-OFF/DALI/DALI-PUSH)

LICHTSTEUERUNGEN

87

DALI DT8 KONVERTER

87

CASAMBI
KONVERTER

88

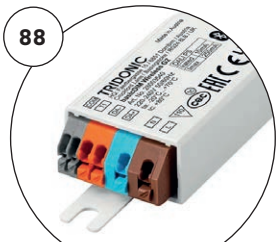

CASAMBI-
STEUERUNGEN

89

FUNK
FERNBEDIENUNG

90

DALI + MULTIDIM

BARDOLINO FLACH

Anwendung
- Als Anbau- oder Einbauprofil einsetzbar
- Bis 5m Länge an einem Stück möglich
- Verschiedene Diffusoren möglich
- Vielseitiges Zubehör verfügbar
- Empfohlene Leistung bis 20W/m

Materialisierung
- Aluminiumprofil natureloxiert
- Diffusoren aus Kunststoff (PMMA)

Montage
- Mit Montageclip, alle 1–1,5m
- Geschraubt mit Senkkopfschrauben
- Geklebt mit Montagekleber

opal flach

opalschwarz flach

transparent flach

alu flach

opal hoch

MASSSKIZZE 1:1

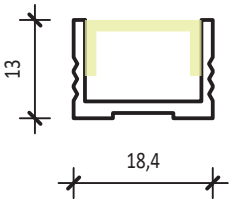

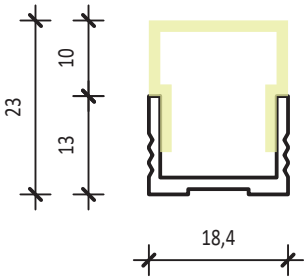

BARDOLINO FLACH

BARDOLINO FLACH Aluprofil eloxiert (Meterware, Zuschnitt wird sep. verrechnet), max 5m

Masse: L:1’000mm, B:18.4mm, H:13mm

Gehäuse: Aluminium, alu natureloxiert

Artikel **62399201**

Brutto exkl. MwSt. **CHF 14.00**

BARDOLINO Befestigungsprofil / Blindabdeckung, alu eloxiert (Meterware, Zuschnitt wird sep. verrechnet) max. 5m

Masse: L:1’000mm, B:14.8mm, H:8mm

Gehäuse: Aluminium, alu natureloxiert

Artikel **62399321**

Brutto exkl. MwSt. **CHF 11.00**

BARDOLINO Diffusor flach opal (Meterware, Zuschnitt wird sep. verrechnet), max 5m

Technik: diffus abstrahlend

Masse: L:1’000mm, B:14.8mm, H:8mm

Gehäuse: Kunststoff

Artikel **62399301**

Brutto exkl. MwSt. **CHF 16.00**

BARDOLINO Diffusor flach schwarz (Meterware, Zuschnitt wird sep. verrechnet), max 5m

Technik: Diffusor opal schwarz

Masse: L:1’000mm, B:14.8mm, H:8mm

Gehäuse: Kunststoff

Artikel **62399411**

Brutto exkl. MwSt. **CHF 17.60**

BARDOLINO Diffusor flach klar (Meterware, Zuschnitt wird sep. verrechnet), max 5m

Technik: Diffusor klar

Masse: L:1’000mm, B:14.8mm, H:8mm

Gehäuse: Kunststoff

Artikel **62399401**

Brutto exkl. MwSt. **CHF 14.00**

BARDOLINO Diffusor hoch opal (Meterware, Zuschnitt wird sep. verrechnet), max 5m

Technik: diffus abstrahlend

Masse: L:1’000mm, B:18.4mm, H:17.8mm

Gehäuse: Kunststoff

Artikel **62399361**

Brutto exkl. MwSt. **CHF 18.00**

4x

BARDOLINO Endkappen-Set flach Aluminium (2 Stk. + Schrauben)

Masse: B:18.4mm, H:13mm, T:3mm

Gehäuse: Aluminium, alu natureloxiert

Artikel **62398614**

Brutto exkl. MwSt. **CHF 16.00**

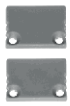

4x

BARDOLINO Endkappen-Set flach Kunststoff (2 Stk. + 4 Schrauben)

Masse: B:18.4mm, H:13mm, T:3mm

Gehäuse: Kunststoff, grau

Artikel **62399604**

Brutto exkl. MwSt. **CHF 5.00**

BARDOLINO Endkappen-Set zu Diffusor hoch Kunststoff (2 Stk.)

Gehäuse: Kunststoff, opalweiss

Artikel **62399369**

Brutto exkl. MwSt. **CHF 5.00**

BARDOLINO Halteklammern-Set (inkl. Schrauben)

2x

Gehäuse: Edelstahl, inox

Artikel **50990090**

Brutto exkl. MwSt. **CHF 3.00**

BARDOLINO Halteklammern-Set 45° (inkl. Schrauben)

2x

Gehäuse: Edelstahl, inox

Artikel **50990091**

Brutto exkl. MwSt. **CHF 4.00**

BARDOLINO Verbinder aus Metall

Gehäuse: Edelstahl, inox

Artikel **50990291**

Brutto exkl. MwSt. **CHF 3.00**

© Yves Liechti

BARDOLINO H

Anwendung
- Als Anbau- oder Pendelprofil einsetzbar
- Bis 5m Länge an einem Stück möglich
- Verschiedene Diffusoren möglich
- Vielseitiges Zubehör verfügbar
- Empfohlene Leistung bis 20W/m

Materialisierung
- Aluminiumprofil natureloxiert
- Diffusoren aus Kunststoff (PMMA)

Montage
- Mit Montageprofil
- Geschraubt mit Senkkopfschrauben
- Gependelt mit Pendelzubehör (Anfrage)

opal flach

opalschwarz flach

transparent flach

opal hoch, alu flach

opal hoch, opal flach

MASSSKIZZE 1:1

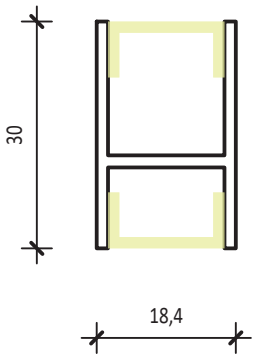

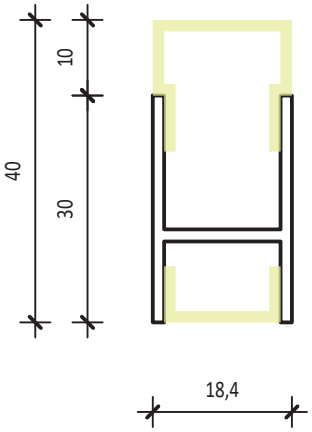

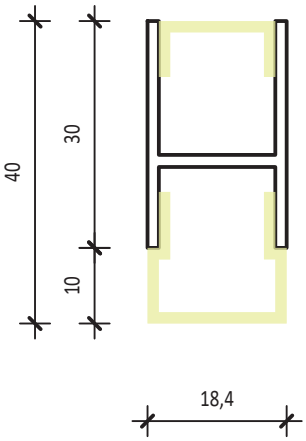

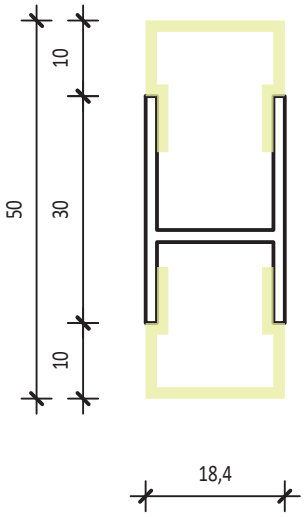

BARDOLINO H

BARDOLINO H Aluprofil eloxiert (Meterware, Zuschnitt wird sep. verrechnet), max 5m

Masse: L:1’000mm, B:18.4mm, H:30mm

Gehäuse: Aluminium, alu natureloxiert

Artikel **62399111**

Brutto exkl. MwSt. **CHF 25.00**

BARDOLINO Befestigungsprofil / Blindabdeckung, alu eloxiert (Meterware, Zuschnitt wird sep. verrechnet) max. 5m

Masse: L:1’000mm, B:14.8mm, H:8mm

Gehäuse: Aluminium, alu natureloxiert

Artikel **62399321**

Brutto exkl. MwSt. **CHF 11.00**

BARDOLINO Diffusor flach opal (Meterware, Zuschnitt wird sep. verrechnet), max 5m

Technik: diffus abstrahlend

Masse: L:1’000mm, B:14.8mm, H:8mm

Gehäuse: Kunststoff

Artikel **62399301**

Brutto exkl. MwSt. **CHF 16.00**

BARDOLINO Diffusor flach schwarz (Meterware, Zuschnitt wird sep. verrechnet), max 5m

Technik: Diffusor opal schwarz

Masse: L:1’000mm, B:14.8mm, H:8mm

Gehäuse: Kunststoff

Artikel **62399411**

Brutto exkl. MwSt. **CHF 17.60**

BARDOLINO Diffusor flach klar (Meterware, Zuschnitt wird sep. verrechnet), max 5m

Technik: Diffusor klar

Masse: L:1’000mm, B:14.8mm, H:8mm

Gehäuse: Kunststoff

Artikel **62399401**

Brutto exkl. MwSt. **CHF 14.00**

BARDOLINO Diffusor hoch opal (Meterware, Zuschnitt wird sep. verrechnet), max 5m

Technik: diffus abstrahlend

Masse: L:1’000mm, B:18.4mm, H:17.8mm

Gehäuse: Kunststoff

Artikel **62399361**

Brutto exkl. MwSt. **CHF 18.00**

BARDOLINO H Endkappen-Set Aluminium (inkl. Schrauben)

Masse: B:18.4mm, H:30mm, T:3mm

Gehäuse: Aluminium, alu natureloxiert

Artikel **62399110**

Brutto exkl. MwSt. **CHF 22.00**

BARDOLINO Endkappen-Set zu Diffusor hoch Kunststoff (2 Stk.)

Gehäuse: Kunststoff, opalweiss

Artikel **62399369**

Brutto exkl. MwSt. **CHF 5.00**

LAMINATO

Anwendung
- Als Einbauprofil einsetzbar
- Bis 5m Länge an einem Stück möglich
- Verschiedene Diffusoren möglich
- Vielseitiges Zubehör verfügbar
- Empfohlene Leistung bis 20W/m

Materialisierung
- Aluminiumprofil natureloxiert
- Diffusoren aus Kunststoff (PMMA)

Montage
- Geschraubt mit Senkkopfschrauben
- Eingeklebt

opal flach

transparent flach

opal hoch

MASSSKIZZE 1:1

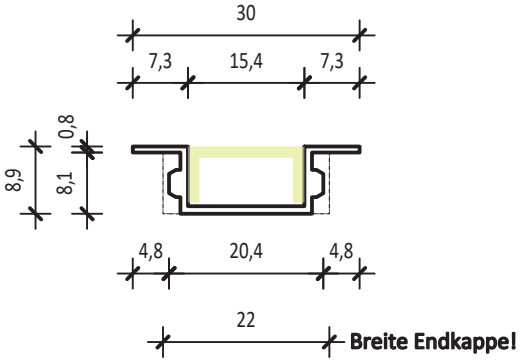

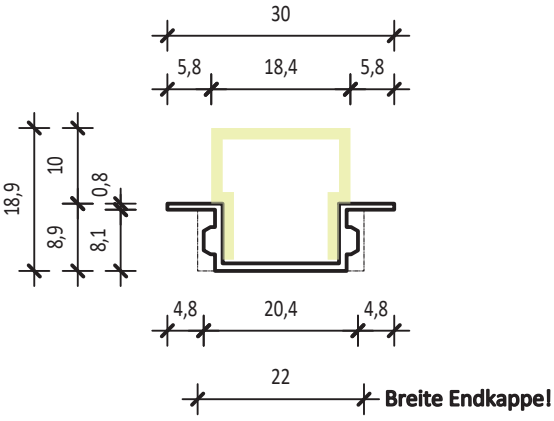

LAMINATO

LAMINATO Aluprofil eloxiert (Meterware, Zuschnitt wird sep. verrechnet), max 5m

Masse: L:1’000mm, B:30mm, H:8.9mm

Gehäuse: Aluminium, alu natureloxiert

Artikel **62399591**

Brutto exkl. MwSt. **CHF 18.00**

BARDOLINO Befestigungsprofil / Blindabdeckung, alu eloxiert (Meterware, Zuschnitt wird sep. verrechnet) max. 5m

Masse: L:1’000mm, B:14.8mm, H:8mm

Gehäuse: Aluminium, alu natureloxiert

Artikel **62399321**

Brutto exkl. MwSt. **CHF 11.00**

BARDOLINO Diffusor flach opal (Meterware, Zuschnitt wird sep. verrechnet), max 5m

Technik: diffus abstrahlend

Masse: L:1’000mm, B:14.8mm, H:8mm

Gehäuse: Kunststoff

Artikel **62399301**

Brutto exkl. MwSt. **CHF 16.00**

BARDOLINO Diffusor flach schwarz (Meterware, Zuschnitt wird sep. verrechnet), max 5m

Technik: Diffusor opal schwarz

Masse: L:1’000mm, B:14.8mm, H:8mm

Gehäuse: Kunststoff

Artikel **62399411**

Brutto exkl. MwSt. **CHF 17.60**

BARDOLINO Diffusor flach klar (Meterware, Zuschnitt wird sep. verrechnet), max 5m

Technik: Diffusor klar

Masse: L:1’000mm, B:14.8mm, H:8mm

Gehäuse: Kunststoff

Artikel **62399401**

Brutto exkl. MwSt. **CHF 14.00**

BARDOLINO Diffusor hoch opal (Meterware, Zuschnitt wird sep. verrechnet), max 5m

Technik: diffus abstrahlend

Masse: L:1’000mm, B:18.4mm, H:17.8mm

Gehäuse: Kunststoff

Artikel **62399361**

Brutto exkl. MwSt. **CHF 18.00**

BARDOLINO Endkappen-Set zu Diffusor hoch Kunststoff (2 Stk.)

Gehäuse: Kunststoff, opalweiss

Artikel **62399369**

Brutto exkl. MwSt. **CHF 5.00**

4x

LAMINATO Endkappen-Set Aluminium (inkl. Schrauben)

Masse: B:30mm, H:8.9mm

Gehäuse: Aluminium, alu natureloxiert

Artikel **62399596**

Brutto exkl. MwSt. **CHF 38.00**

BARDOLINO MIDI

Anwendung
- Als An- oder Einbauprofil einsetzbar
- Bis 5m Länge an einem Stück möglich
- Verschiedene Diffusoren möglich
- Empfohlene Leistung bis 16W/m

Materialisierung
- Aluminiumprofil natureloxiert
- Diffusoren aus Kunststoff (PMMA)

Montage
- Geklebt mit Montagekleber
- Geschraubt mit Senkkopfschrauben

opal flach

opalschwarz flach

MASSSKIZZE 1:1

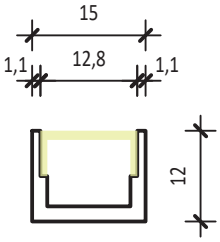

BARDOLINO MIDI

BARDOLINO MIDI Aluprofil natureloxiert (Meterware, Zuschnitt wird sep. verrechnet), max 5m

Masse: L:1’000mm, B:15mm, H:12mm

Gehäuse: Aluminium, alu natureloxiert

Artikel **62378001**

Brutto exkl. MwSt. **CHF 16.00**

BARDOLINO MIDI Aluprofil schwarz eloxiert (Meterware, Zuschnitt wird sep. verrechnet), max 3m

Masse: L:1’000mm, B:15mm, H:12mm

Gehäuse: Aluminium, schwarz RAL9005

Artikel **62378041**

Brutto exkl. MwSt. **CHF 16.00**

BARDOLINO MIDI Diffusor flach opal (Meterware, Zuschnitt wird sep. verrechnet), max 5m

Technik: Diffus opal

Masse: L:1’000mm, B:12.8mm, H:6mm

Gehäuse: Kunststoff

Artikel **62378021**

Brutto exkl. MwSt. **CHF 11.00**

BARDOLINO MIDI Diffusor flach schwarz (Meterware, Zuschnitt wird sep. verrechnet), max 5m

Technik: Diffusor opal schwarz

Masse: L:1’000mm, B:12.8mm, H:6mm

Gehäuse: Kunststoff

Artikel **62378161**

Brutto exkl. MwSt. **CHF 11.00**

BARDOLINO MIDI Endkappen-Set flach grau Kunststoff (2 Stk. + 4 Schrauben)

4x

Masse: B:15mm, H:12mm, T:2mm

Gehäuse: Kunststoff, grau matt

Artikel **62378007**

Brutto exkl. MwSt. **CHF 5.00**

BARDOLINO MIDI Endkappen-Set schwarz Kunststoff (2 Stk. + 4 Schrauben)

4x

Masse: B:15mm, H:12mm, T:2mm

Gehäuse: Kunststoff, schwarz RAL 9005

Artikel **62378008**

Brutto exkl. MwSt. **CHF 5.00**

BARDOLINO MIDI T

Anwendung
- Als Einbauprofil einsetzbar
- Bis 5m Länge an einem Stück möglich
- Verschiedene Diffusoren möglich
- Empfohlene Leistung bis 16W/m

Materialisierung
- Aluminiumprofil natureloxiert
- Diffusoren aus Kunststoff (PMMA)

Montage
- Geklebt mit Montagekleber
- Geschraubt mit Senkkopfschrauben

opal flach

opalschwarz flach

MASSSKIZZE 1:1

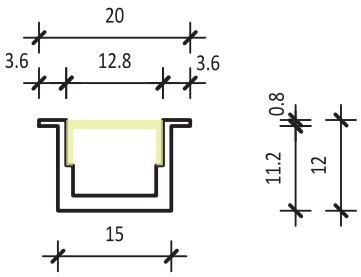

BARDOLINO MIDI T

BARDOLINO MIDI T Aluprofil natureloxiert (Meterware, Zuschnitt wird sep. verrechnet), max 5m

Masse: L:1’000mm, B:20mm, H:12mm, Loch-Ø:15x12mm

Gehäuse: Aluminium, alu natureloxiert

Artikel **62378151**

Brutto exkl. MwSt. **CHF 17.50**

BARDOLINO MIDI T Aluprofil schwarz eloxiert (Meterware, Zuschnitt wird sep. verrechnet), max 3m

Masse: L:1’000mm, B:20mm, H:12mm, Loch-Ø:15x12mm

Gehäuse: Aluminium, schwarz eloxiert

Artikel **62378191**

Brutto exkl. MwSt. **CHF 17.50**

BARDOLINO MIDI Diffusor flach opal (Meterware, Zuschnitt wird sep. verrechnet), max 5m

Technik: Diffus opal

Masse: L:1’000mm, B:12.8mm, H:6mm

Gehäuse: Kunststoff

Artikel **62378021**

Brutto exkl. MwSt. **CHF 11.00**

BARDOLINO MIDI Diffusor flach schwarz (Meterware, Zuschnitt wird sep. verrechnet), max 5m

Technik: Diffusor opal schwarz

Masse: L:1’000mm, B:12.8mm, H:6mm

Gehäuse: Kunststoff

Artikel **62378161**

Brutto exkl. MwSt. **CHF 11.00**

BARDOLINO MIDI T Endkappen-Set grau Kunststoff (2 Stk. + 4 Schrauben)

Masse: B:20mm, H:12mm, T:2mm

Gehäuse: Kunststoff, grau

Artikel **62378157**

Brutto exkl. MwSt. **CHF 5.00**

BARDOLINO MIDI T Endkappen-Set schwarz Kunststoff (2 Stk. + 4 Schrauben)

Masse: B:20mm, H:12mm, T:2mm

Gehäuse: Kunststoff, schwarz matt

Artikel **62378158**

Brutto exkl. MwSt. **CHF 5.00**

BARDANO

Anwendung
- Als Anbau- oder Pendelprofil einsetzbar
- Bis 5m Länge an einem Stück möglich
- Verschiedene Diffusoren möglich
- Vielseitiges Zubehör verfügbar
- Empfohlene Leistung bis 20W/m

Materialisierung
- Aluminiumprofil natureloxiert
- Diffusoren aus Kunststoff (PMMA)

Montage
- Mit Montageclip, alle 1–1,5m
- Geschraubt mit Senkkopfschrauben
- Gependelt mit Pendelzubehör

opal flach

transparent flach

alu flach

opal hoch

MASSSKIZZE 1:1

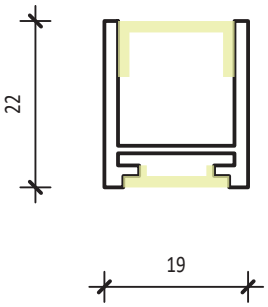

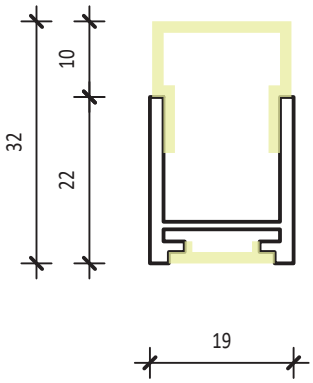

BARDANO

BARDANO Aluprofil eloxiert (Meterware, Zuschnitt wird sep. verrechnet), max. 5m

Masse: L:1’000mm, B:19mm, H:22mm

Gehäuse: Aluminium, alu natureloxiert

Artikel **62393181**

Brutto exkl. MwSt. **CHF 15.00**

BARDOLINO Befestigungsprofil / Blindabdeckung, alu eloxiert (Meterware, Zuschnitt wird sep. verrechnet) max. 5m

Masse: L:1’000mm, B:14.8mm, H:8mm

Gehäuse: Aluminium, alu natureloxiert

Artikel **62399321**

Brutto exkl. MwSt. **CHF 11.00**

BARDOLINO Diffusor flach opal (Meterware, Zuschnitt wird sep. verrechnet), max 5m

Technik: diffus abstrahlend

Masse: L:1’000mm, B:14.8mm, H:8mm

Gehäuse: Kunststoff

Artikel **62399301**

Brutto exkl. MwSt. **CHF 16.00**

BARDOLINO Diffusor flach schwarz (Meterware, Zuschnitt wird sep. verrechnet), max 5m

Technik: Diffusor opal schwarz

Masse: L:1’000mm, B:14.8mm, H:8mm

Gehäuse: Kunststoff

Artikel **62399411**

Brutto exkl. MwSt. **CHF 17.60**

BARDOLINO Diffusor flach klar (Meterware, Zuschnitt wird sep. verrechnet), max 5m

Technik: Diffusor klar

Masse: L:1’000mm, B:14.8mm, H:8mm

Gehäuse: Kunststoff

Artikel **62399401**

Brutto exkl. MwSt. **CHF 14.00**

BARDOLINO Diffusor hoch opal (Meterware, Zuschnitt wird sep. verrechnet), max 5m

Technik: diffus abstrahlend

Masse: L:1’000mm, B:18.4mm, H:17.8mm

Gehäuse: Kunststoff

Artikel **62399361**

Brutto exkl. MwSt. **CHF 18.00**

CATANIA / BARDANO Indirekt-Diffusor opal (Meterware, Zuschnitt wird sep. verrechnet), max 5m

Technik: diffus abstrahlend

Masse: L:1’000mm, B:13.8mm, H:4.2mm

Gehäuse: Kunststoff

Artikel **62398231**

Brutto exkl. MwSt. **CHF 20.00**

GARLIANO / BARDANO Endkappen-Set hoch Aluminium (inkl. Schrauben)

Masse: B:19mm, H:25mm, T:2mm

Gehäuse: Aluminium, alu natureloxiert

Artikel **62398311**

Brutto exkl. MwSt. **CHF 16.00**

BARDOLINO Endkappen-Set zu Diffusor hoch Kunststoff (2 Stk.)

Gehäuse: Kunststoff, opalweiss

Artikel **62399369**

Brutto exkl. MwSt. **CHF 5.00**

Halter-Set INOX (inkl. 2 Schrauben)

2x

Gehäuse: Edelstahl, inox

Artikel **62399906**

Brutto exkl. MwSt. **CHF 6.00**

Halter-Set aus Kunststoff (inkl. Schrauben)

4x

Gehäuse: Kunststoff

Artikel **62399914**

Brutto exkl. MwSt. **CHF 4.00**

Profilverbinder aus Metall (inkl. Schrauben)

Gehäuse: Stahl

Artikel **62399919**

Brutto exkl. MwSt. **CHF 6.00**

Eckverbinder 90° aus Metall (inkl. Schrauben)

Gehäuse: Stahl

Artikel **62399936**

Brutto exkl. MwSt. **CHF 6.00**

Seilpendel-Set für Catania/Garliano/Bardano Profil, 2x 1.5m

Masse: L:1'500mm

Gehäuse: Stahl

Artikel **65400100**

Brutto exkl. MwSt. **CHF 44.00**

© Yves Liechti

GARLIANO

Anwendung
- Als Anbau- oder Einbauprofil einsetzbar
- Bis 5m Länge an einem Stück möglich
- Verschiedene Diffusoren möglich
- Vielseitiges Zubehör verfügbar
- Empfohlene Leistung bis 20W/m

Materialisierung
- Aluminiumprofil natureloxiert
- Diffusoren aus Kunststoff (PMMA)

Montage
- Mit Montageclips, alle 1–1.5m
- Geschraubt mit Senkkopfschrauben

opal flach

alu flach

opal hoch

MASSSKIZZE 1:1

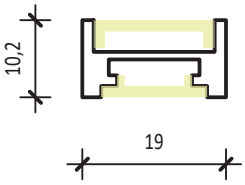

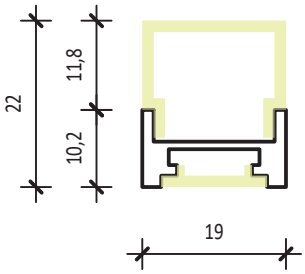

GARLIANO

GARLIANO Aluprofil eloxiert (Meterware, Zuschnitt wird sep. verrechnet), max 5m

Masse: L:1’000mm, B:19mm, H:10.2mm

Gehäuse: Aluminium, alu natureloxiert

Artikel **62398101**

Brutto exkl. MwSt. **CHF 13.00**

GARLIANO Diffusor flach opal (Meterware, Zuschnitt wird sep. verrechnet), max 5m

Technik: diffus abstrahlend

Masse: L:1’000mm, B:15.6mm, H:3.8mm

Gehäuse: Kunststoff

Artikel **62398211**

Brutto exkl. MwSt. **CHF 18.00**

GARLIANO Diffusor flach klar (Meterware, Zuschnitt wird sep. verrechnet), max 5m

Technik: Diffusor klar

Masse: L:1’000mm, B:15.6mm, H:3.8mm

Gehäuse: Kunststoff

Artikel **62398201**

Brutto exkl. MwSt. **CHF 18.00**

GARLIANO Diffusor hoch opal (Meterware, Zuschnitt wird sep. verrechnet), max 5m

Technik: diffus abstrahlend

Masse: L:1’000mm, B:19mm, H:15.6mm

Gehäuse: Kunststoff

Artikel **62398301**

Brutto exkl. MwSt. **CHF 24.00**

GARLIANO Endkappen-Set flach Aluminium (inkl. Schrauben)

4x

Masse: B:19mm, H:10.2mm, T:2mm

Gehäuse: Aluminium, alu natureloxiert

Artikel **62398310**

Brutto exkl. MwSt. **CHF 15.00**

GARLIANO / BARDANO Endkappen-Set hoch Aluminium (inkl. Schrauben)

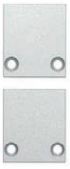

4x

Masse: B:19mm, H:25mm, T:2mm

Gehäuse: Aluminium, alu natureloxiert

Artikel **62398311**

Brutto exkl. MwSt. **CHF 16.00**

GARLIANO Endkappen hoch, schraublose Sichtfläche

2x

Masse: B:19mm, H:25mm, T:1mm

Gehäuse: Aluminium, alu natureloxiert

Artikel **62398312**

Brutto exkl. MwSt. **CHF 29.00**

Halter-Set INOX (inkl. 2 Schrauben)

2x

Gehäuse: Edelstahl, inox

Artikel **62399906**

Brutto exkl. MwSt. **CHF 6.00**

Halter-Set aus Kunststoff (inkl. Schrauben)

4x

Gehäuse: Kunststoff

Artikel **62399914**

Brutto exkl. MwSt. **CHF 4.00**

Profilverbinder aus Metall (inkl. Schrauben)

Gehäuse: Stahl

Artikel **62399919**

Brutto exkl. MwSt. **CHF 6.00**

Eckverbinder 90° aus Metall (inkl. Schrauben)

Gehäuse: Stahl

Artikel **62399936**

Brutto exkl. MwSt. **CHF 6.00**

Seilpendel-Set für Catania/Garliano/Bardano Profil, 2x 1.5m

Masse: L:1’500mm

Gehäuse: Stahl

Artikel **65400100**

Brutto exkl. MwSt. **CHF 44.00**

© Scheidegg Alterszentrum

© Scheidegg Alterszentrum

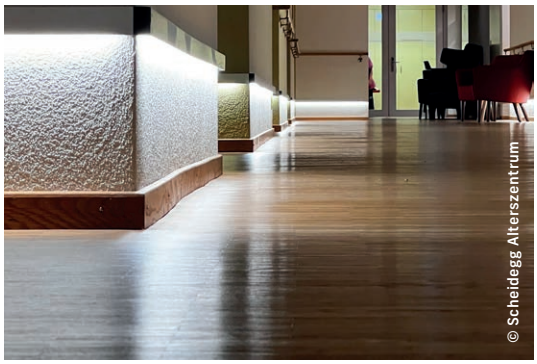
© Scheidegg Alterszentrum

© Scheidegg Alterszentrum

CATANIA 3030

Anwendung
- Als Anbau- oder Pendelprofil einsetzbar
- Bis 5m Länge an einem Stück möglich
- Verschiedene Diffusoren möglich
- Vielseitiges Zubehör verfügbar
- Empfohlene Leistung bis 30W/m
- Doppelbestückung möglich (weiss + RGB)

Materialisierung
- Aluminiumprofil natureloxiert
- Diffusoren aus Kunststoff (PMMA)

Montage
- Mit Montageclip, alle 1–1,5m
- Geschraubt mit Senkkopfschrauben
- Gependelt mit Pendelzubehör

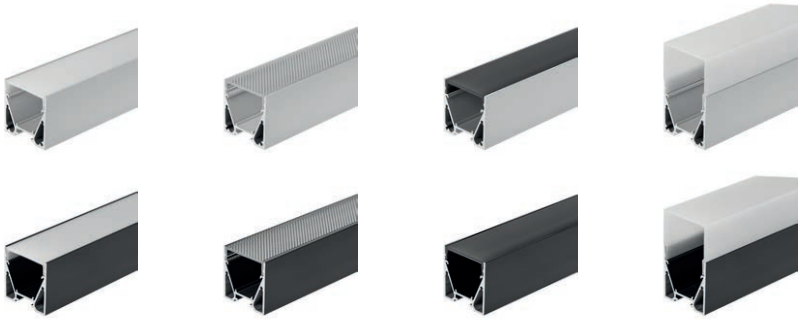

opal flach **mikroprism. flach** **opalschwarz flach** **opal hoch**

MASSSKIZZE 1:1

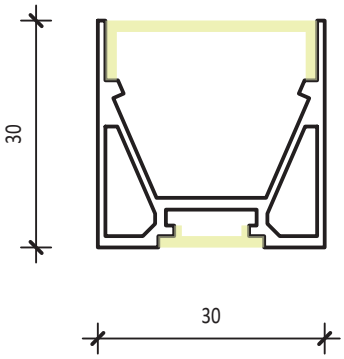

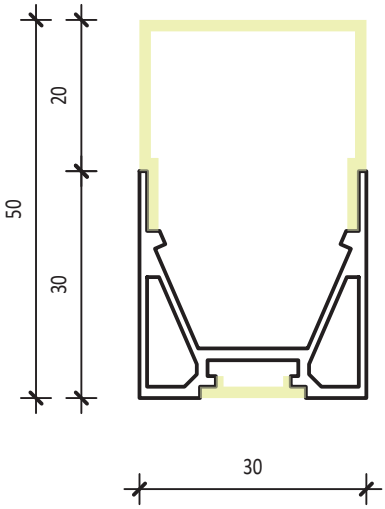

CATANIA 3030

CATANIA 3030 Aluminiumprofil eloxiert (Meterware, Zuschnitt wird sep. verrechnet), max 5m

Masse: L:1’000mm, B:30mm, H:30mm

Gehäuse: Aluminium, alu natureloxiert

Artikel **62399811**

Brutto exkl. MwSt. **CHF 32.00**

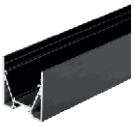

CATANIA 3030 Blackline Aluminiumprofil (Meterware, Zuschnitt wird sep. verrechnet), max. 5m

Masse: L:1’000mm, B:30mm, H:30mm

Gehäuse: Aluminium, schwarz eloxiert

Artikel **62398761**

Brutto exkl. MwSt. **CHF 38.00**

CATANIA Diffusor flach opal (Meterware, Zuschnitt wird sep. verrechnet), max 5m

Technik: diffus abstrahlend

Masse: L:1’000mm, B:28mm, H:7mm

Gehäuse: Kunststoff

Artikel **62399821**

Brutto exkl. MwSt. **CHF 22.00**

CATANIA Diffusor flach microprismen (Meterware, Zuschnitt wird sep. verrechnet), max 5m

Technik: Microprismen-Optik

Masse: L:1’000mm, B:28mm, H:7mm

Gehäuse: Kunststoff

Artikel **62399871**

Brutto exkl. MwSt. **CHF 26.00**

CATANIA / BARDANO Indirekt-Diffusor opal (Meterware, Zuschnitt wird sep. verrechnet), max 5m

Technik: diffus abstrahlend

Masse: L:1’000mm, B:13.8mm, H:4.2mm

Gehäuse: Kunststoff

Artikel **62398231**

Brutto exkl. MwSt. **CHF 20.00**

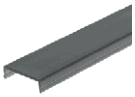

CATANIA 3030 Blackline Diffusor flach opalschwarz (Meterware, Zuschnitt wird sep. verrechnet), max 5m

Technik: diffus T(22%)

Masse: L:1’000mm, B:28mm, H:7mm

Gehäuse: Kunststoff

Artikel **62399691**

Brutto exkl. MwSt. **CHF 28.00**

CATANIA Diffusor hoch opal (Meterware, Zuschnitt wird sep. verrechnet), max 5m

Technik: diffus abstrahlend

Masse: L:1’000mm, B:28mm, H:40mm

Gehäuse: Kunststoff

Artikel **62399841**

Brutto exkl. MwSt. **CHF 28.00**

CATANIA Endkappen-Set zu Diffusor hoch Kunststoff (2 Stk.)

Gehäuse: Kunststoff, opalweiss

Artikel **62399846**

Brutto exkl. MwSt. **CHF 10.00**

CATANIA 3030 Endkappen-Set Aluminium (inkl. Schrauben)

Masse: B:30mm, H:30mm, T:2mm

Gehäuse: Aluminium, alu natureloxiert

Artikel **62399827**

Brutto exkl. MwSt. **CHF 24.00**

CATANIA 3030 Endkappen-Set Aluminium mit schraubloser Sichtfläche

Masse: B:30mm, H:30mm, T:2mm

Gehäuse: Aluminium, alu natureloxiert

Artikel **62399828**

Brutto exkl. MwSt. **CHF 28.00**

CATANIA 3030 Blackline Endkappen-Set Alu, schraublose Sichtfläche

Masse: B:30mm, H:30mm, T:2mm

Gehäuse: Aluminium, schwarz eloxiert

Artikel **62398767**

Brutto exkl. MwSt. **CHF 42.00**

Profilverbinder aus Metall (inkl. Schrauben)

Gehäuse: Stahl

Artikel **62399919**

Brutto exkl. MwSt. **CHF 6.00**

Eckverbinder 90° aus Metall (inkl. Schrauben)

Gehäuse: Stahl

Artikel **62399936**

Brutto exkl. MwSt. **CHF 6.00**

Winkelhalterung 90° inkl. Madenschrauben

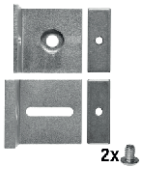

Gehäuse: Metall

Artikel **62398801**

Brutto exkl. MwSt. **CHF 32.00**

Seilpendel-Set für Catania/Garliano/Bardano Profil, 2x 1.5m

Masse: L:1'500mm

Gehäuse: Stahl

Artikel **65400100**

Brutto exkl. MwSt. **CHF 44.00**

Halter-Set INOX (inkl. 2 Schrauben)

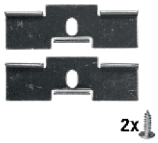

Gehäuse: Edelstahl, inox

Artikel **62399906**

Brutto exkl. MwSt. **CHF 6.00**

Halter-Set aus Kunststoff (inkl. Schrauben)

4x Gehäuse: Kunststoff

Artikel	**62399914**
Brutto exkl. MwSt.	**CHF 4.00**

CATANIA T

Anwendung
- Als Einbauprofil einsetzbar
- Bis 5m Länge an einem Stück möglich
- Verschiedene Diffusoren möglich
- Vielseitiges Zubehör verfügbar
- Empfohlene Leistung bis 30W/m

Materialisierung
- Aluminiumprofil natureloxiert
- Diffusoren aus Kunststoff (PMMA)

Montage
- Mit Montageclip, alle 1–1,5m
- Geschraubt mit Senkkopfschrauben
- Eingeklebt

opal flach

mikroprism. flach

opalschwarz flach

opal hoch

MASSSKIZZE 1:1

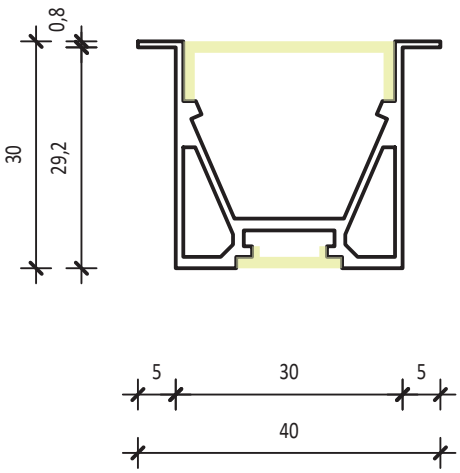

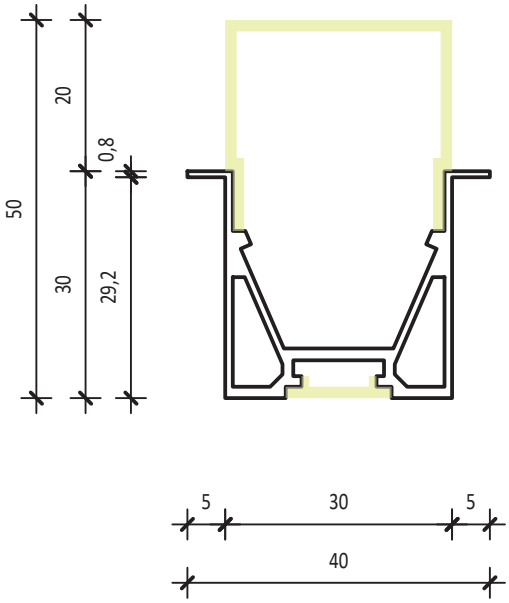

CATANIA T

CATANIA-T 3030 Aluminiumprofil eloxiert (Meterware, Zuschnitt wird sep. verrechnet), max 5m

Masse: L:1’000mm, B:30mm, H:30mm

Gehäuse: Aluminium, alu natureloxiert

Artikel **62399831**

Brutto exkl. MwSt. **CHF 38.00**

CATANIA Diffusor flach opal (Meterware, Zuschnitt wird sep. verrechnet), max 5m

Technik: diffus abstrahlend

Masse: L:1’000mm, B:28mm, H:7mm

Gehäuse: Kunststoff

Artikel **62399821**

Brutto exkl. MwSt. **CHF 22.00**

CATANIA Diffusor flach microprismen (Meterware, Zuschnitt wird sep. verrechnet), max 5m

Technik: Microprismen-Optik

Masse: L:1’000mm, B:28mm, H:7mm

Gehäuse: Kunststoff

Artikel **62399871**

Brutto exkl. MwSt. **CHF 26.00**

CATANIA 3030 Blackline Diffusor flach opalschwarz (Meterware, Zuschnitt wird sep. verrechnet), max 5m

Technik: diffus T(22%)

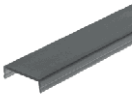

Masse: L:1’000mm, B:28mm, H:7mm

Gehäuse: Kunststoff

Artikel **62399691**

Brutto exkl. MwSt. **CHF 28.00**

CATANIA Diffusor hoch opal (Meterware, Zuschnitt wird sep. verrechnet), max 5m

Technik: diffus abstrahlend

Masse: L:1’000mm, B:28mm, H:40mm

Gehäuse: Kunststoff

Artikel **62399841**

Brutto exkl. MwSt. **CHF 28.00**

CATANIA Endkappen-Set zu Diffusor hoch Kunststoff (2 Stk.)

Gehäuse: Kunststoff, opalweiss

Artikel **62399846**

Brutto exkl. MwSt. **CHF 10.00**

CATANIA-T 3030 Endkappen-Set Aluminium (inkl. Schrauben)

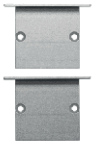

Masse: B:30mm, H:30mm, T:2mm

Gehäuse: Aluminium, alu natureloxiert

Artikel **62399837**

Brutto exkl. MwSt. **CHF 28.00**

Profilverbinder aus Metall (inkl. Schrauben)

Gehäuse: Stahl

Artikel **62399919**

Brutto exkl. MwSt. **CHF 6.00**

Eckverbinder 90° aus Metall (inkl. Schrauben)

Gehäuse: Stahl

Artikel **62399936**

Brutto exkl. MwSt. **CHF 6.00**

CATANIA Einbetonierhilfe 30 L=2000mm

Masse: L:2’000mm, B:31.5mm, H:31.5mm

Gehäuse: Kunststoff

Artikel **S00-EB HILFE 30-200**

Brutto exkl. MwSt. **CHF 95.00**

CATANIA Einbetonierhilfe 30 L=3000mm

Masse: L:3’000mm, B:31.5mm, H:31.5mm

Gehäuse: Kunststoff

Artikel **S00-EB HILFE 30-300**

Brutto exkl. MwSt. **CHF 145.00**

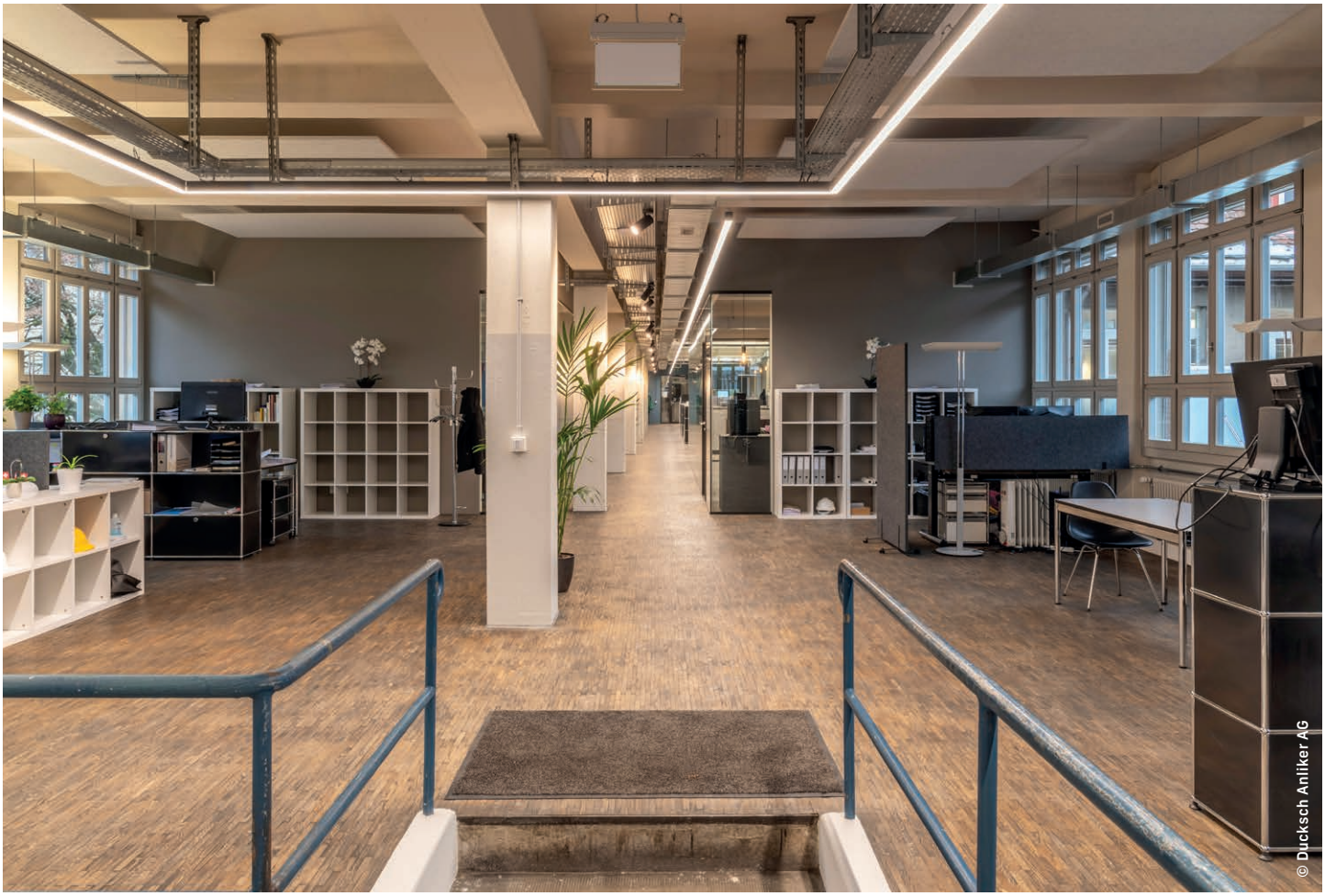
© Ducksch Aniliker AG

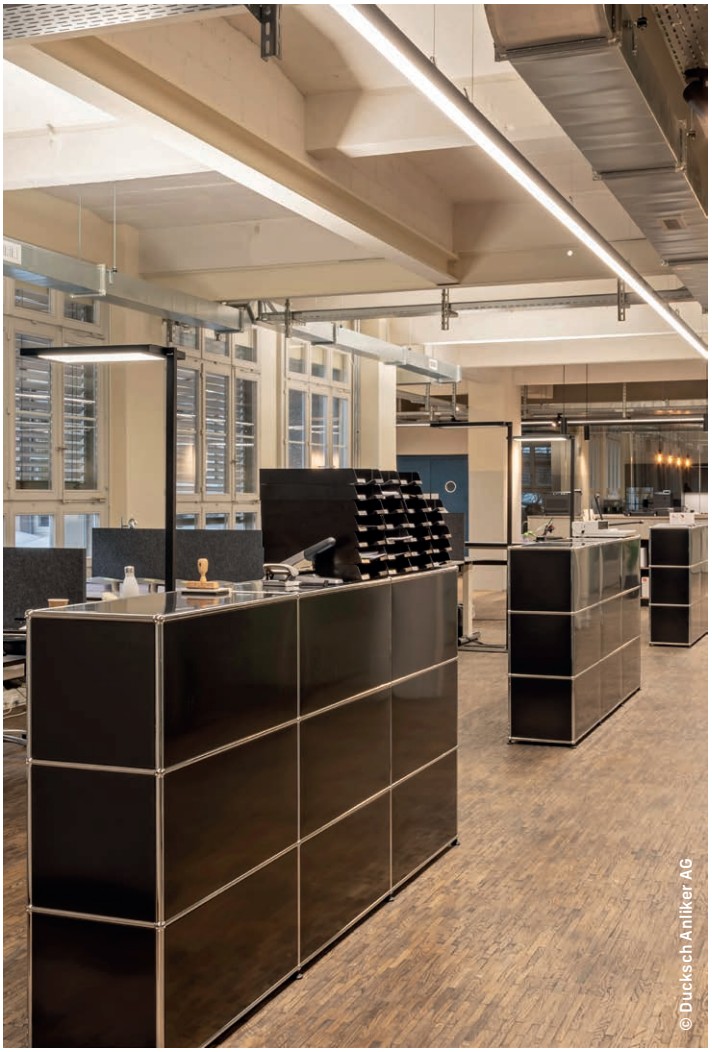
© Ducksch Aniliker AG

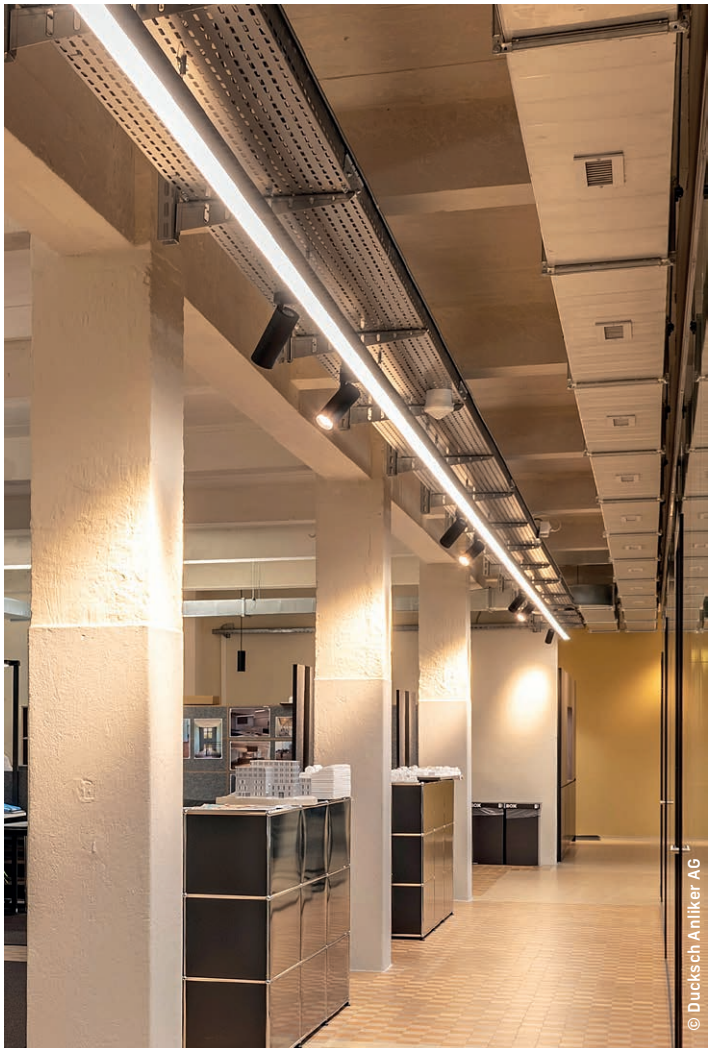
© Ducksch Aniliker AG

SAGA FLACH

Anwendung
- Als Anbau- oder Pendelprofil einsetzbar
- Bis 4m Länge an einem Stück möglich
- Verschiedene Diffusoren möglich
- Vielseitiges Zubehör verfügbar
- Empfohlene Leistung bis 30W/m
- Doppelbestückung möglich (weiss + RGB)

Materialisierung
- Aluminiumprofil natureloxiert
- Diffusoren aus Kunststoff (PMMA)

Montage
- Mit Montageclip, alle 1–1,5m
- Geschraubt mit Senkkopfschrauben
- Gependelt mit Pendelzubehör

opal flach

opalschwarz flach

opal hoch

MASSSKIZZE 1:1

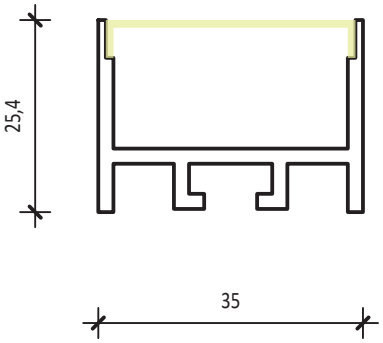

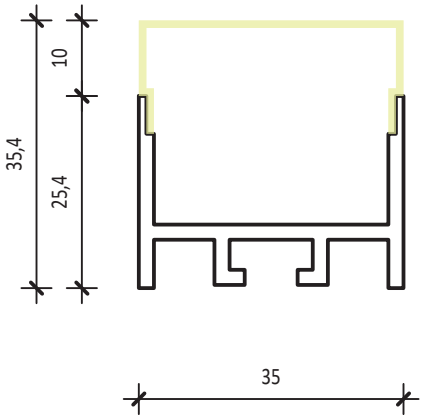

SAGA FLACH

SAGA flach Aluminiumprofil eloxiert (Meterware, Zuschnitt wird sep. verrechnet), max 4m

Masse: L:1’000mm, B:35mm, H:25.4mm

Gehäuse: Aluminium, alu natureloxiert

Artikel **S00-36100-100**

Brutto exkl. MwSt. **CHF 24.00**

SAGA / WALO Diffusor flach opal (Meterware, Zuschnitt wird sep. verrechnet), max 4m

Technik: Diffusor opal

Masse: L:1’000mm, B:33.3mm

Gehäuse: Kunststoff PMMA

Artikel **S00-36100-155**

Brutto exkl. MwSt. **CHF 14.00**

SAGA / WALO Diffusor flach schwarz T(30%) (Meterware, Zuschnitt wird sep. verrechnet), max 4m

Technik: Diffusor schwarz transluszent

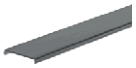

Masse: L:1’000mm, B:33.3mm

Gehäuse: Kunststoff PMMA

Artikel **S00-36100-155S**

Brutto exkl. MwSt. **CHF 14.00**

SAGA Diffusor hoch opal (Meterware, Zuschnitt wird sep. verrechnet), max 4m

Technik: Diffusor opal

Masse: L:1’000mm, B:33.3mm

Gehäuse: Kunststoff PMMA

Artikel **S00-36100-150**

Brutto exkl. MwSt. **CHF 18.00**

SAGA / WALO Abdeckprofil flach, alu eloxiert (Meterware, Zuschnitt wird sep. verrechnet), max 4m

Masse: L:1’000mm, B:33.3mm

Gehäuse: Aluminium, alu natureloxiert

Artikel **S00-36100-160**

Brutto exkl. MwSt. **CHF 12.00**

SAGA Endkappe flach zu Diffusor flach, alu eloxiert, inkl. Schrauben

2x

Masse: B:35mm, H:25.4mm, T:2mm

Gehäuse: Aluminium, alu natureloxiert

Artikel **S00-36100-Z05**

Brutto exkl. MwSt. **CHF 4.00**

SAGA Endkappe flach zu Diffusor hoch, alu eloxiert, inkl. Schrauben

2x

Masse: B:35mm, H:35.4mm, T:2mm

Gehäuse: Aluminium, alu natureloxiert

Artikel **S00-36100-Z10**

Brutto exkl. MwSt. **CHF 5.00**

SAGA / WALO Verbinder gerade inkl. Schrauben

Masse: L:120mm, B:10mm, H:4mm

Gehäuse: Aluminium

Artikel **S00-36100-Z20**

Brutto exkl. MwSt. **CHF 6.00**

SAGA / WALO Verbinder 90° inkl. Schrauben

Masse: L:55mm, B:55mm, H:3mm

Gehäuse: Stahl

Artikel **S00-36100-Z25**

Brutto exkl. MwSt. **CHF 8.00**

SAGA / WALO Verbinder 90° inkl. Schrauben

Masse: L:50mm, B:50mm, H:3mm

Gehäuse: Aluminium

Artikel **S00-36100-Z26**

Brutto exkl. MwSt. **CHF 8.00**

SAGA / WALO Befestigungsclip aus Metall

Gehäuse: Edelstahl

Artikel **S00-36100-Z30**

Brutto exkl. MwSt. **CHF 4.00**

Pendel-Set komplett L=2000mm (1 Stück)

Masse: L:2’000mm

Gehäuse: Metall

Artikel **S00-36100-Z40**

Brutto exkl. MwSt. **CHF 6.00**

© Yves Liechti

SAGA HOCH

Anwendung
- Als Anbau- oder Pendelprofil einsetzbar
- Bis 4m Länge an einem Stück möglich
- Verschiedene Diffusoren möglich
- Vielseitiges Zubehör verfügbar
- Empfohlene Leistung bis 30W/m
- Doppelbestückung möglich (weiss + RGB)

Materialisierung
- Aluminiumprofil natureloxiert
- Diffusoren aus Kunststoff (PMMA)

Montage
- Mit Montageclip, alle 1–1,5m
- Geschraubt mit Senkkopfschrauben
- Gependelt mit Pendelzubehör

opal flach **opalschwarz flach** **opal hoch**

MASSSKIZZE 1:1

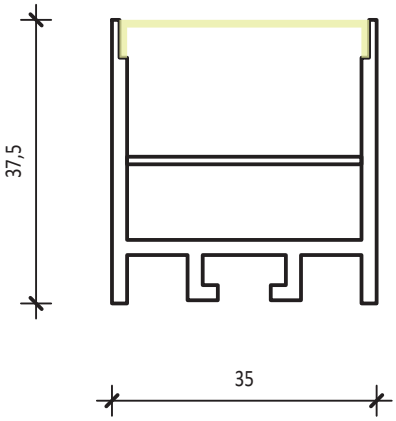

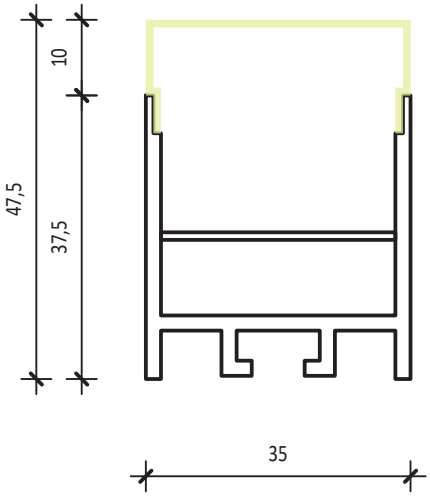

SAGA HOCH

SAGA hoch Aluminiumprofil eloxiert (Meterware, Zuschnitt wird sep. verrechnet), max 4m

Masse: L:1’000mm, B:35mm, H:37.5mm

Gehäuse: Aluminium, alu natureloxiert

Artikel **S00-36110-100**

Brutto exkl. MwSt. **CHF 26.00**

SAGA hoch Aluminiumprofil schwarz (Meterware, Zuschnitt wird sep. verrechnet), max 4m

Masse: L:1’000mm, B:35mm, H:37.5mm

Gehäuse: Aluminium, schwarz

Artikel **S00-36110-100S**

Brutto exkl. MwSt. **CHF 34.00**

SAGA / WALO Diffusor flach opal (Meterware, Zuschnitt wird sep. verrechnet), max 4m

Technik: Diffusor opal

Masse: L:1’000mm, B:33.3mm

Gehäuse: Kunststoff PMMA

Artikel **S00-36100-155**

Brutto exkl. MwSt. **CHF 14.00**

SAGA / WALO Diffusor flach schwarz T(30%) (Meterware, Zuschnitt wird sep. verrechnet), max 4m

Technik: Diffusor schwarz transluszent

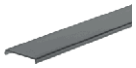

Masse: L:1’000mm, B:33.3mm

Gehäuse: Kunststoff PMMA

Artikel **S00-36100-155S**

Brutto exkl. MwSt. **CHF 14.00**

SAGA Diffusor hoch opal (Meterware, Zuschnitt wird sep. verrechnet), max 4m

Technik: Diffusor opal

Masse: L:1’000mm, B:33.3mm

Gehäuse: Kunststoff PMMA

Artikel **S00-36100-150**

Brutto exkl. MwSt. **CHF 18.00**

SAGA / WALO Abdeckprofil flach, alu eloxiert (Meterware, Zuschnitt wird sep. verrechnet), max 4m

Masse: L:1’000mm, B:33.3mm

Gehäuse: Aluminium, alu natureloxiert

Artikel **S00-36100-160**

Brutto exkl. MwSt. **CHF 12.00**

SAGA / WALO Einschubblech alu blank (Meterware, Zuschnitt wird sep. verrechnet), max 3m

Masse: L:1’000mm, B:30.5mm, H:1.5mm

Gehäuse: Aluminium, Alu blank

Artikel **S00-36400-110**

Brutto exkl. MwSt. **CHF 15.00**

SAGA / WALO Verbinder gerade inkl. Schrauben

Masse: L:120mm, B:10mm, H:4mm

Gehäuse: Aluminium

Artikel **S00-36100-Z20**

Brutto exkl. MwSt. **CHF 6.00**

SAGA / WALO Verbinder 90° inkl. Schrauben

Masse: L:55mm, B:55mm, H:3mm

Gehäuse: Stahl

Artikel **S00-36100-Z25**

Brutto exkl. MwSt. **CHF 8.00**

SAGA / WALO Verbinder 90° inkl. Schrauben

Masse: L:50mm, B:50mm, H:3mm

Gehäuse: Aluminium

Artikel **S00-36100-Z26**

Brutto exkl. MwSt. **CHF 8.00**

SAGA / WALO Befestigungsclip aus Metall

Gehäuse: Edelstahl

Artikel **S00-36100-Z30**

Brutto exkl. MwSt. **CHF 4.00**

Pendel-Set komplett L=2000mm (1 Stück)

Masse: L:2’000mm

Gehäuse: Metall

Artikel **S00-36100-Z40**

Brutto exkl. MwSt. **CHF 6.00**

SAGA Endkappe hoch zu Diffusor flach, alu eloxiert, inkl. Schrauben

1x

Masse: B:35mm, H:35mm, T:2mm

Gehäuse: Aluminium, alu natureloxiert

Artikel **S00-36110-Z05**

Brutto exkl. MwSt. **CHF 6.00**

SAGA Endkappe hoch zu Diffusor flach, alu schwarz, inkl. Schrauben

2x

Masse: B:35mm, H:35mm, T:2mm

Gehäuse: Aluminium, schwarz

Artikel **S00-36110-Z05S**

Brutto exkl. MwSt. **CHF 8.00**

SAGA Endkappe hoch zu Diffusor hoch, alu eloxiert, inkl. Schrauben

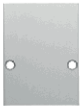

2x

Masse: B:35mm, H:47.5mm, T:2mm

Gehäuse: Aluminium, alu natureloxiert

Artikel **S00-36110-Z10**

Brutto exkl. MwSt. **CHF 5.00**

SAGA Endkappe hoch zu Diffusor hoch, alu schwarz, inkl. Schrauben

2x

Masse: B:35mm, H:47.5mm, T:2mm

Gehäuse: Aluminium, schwarz

Artikel **S00-36110-Z10S**

Brutto exkl. MwSt. **CHF 7.00**

© AKA Leuchten AG

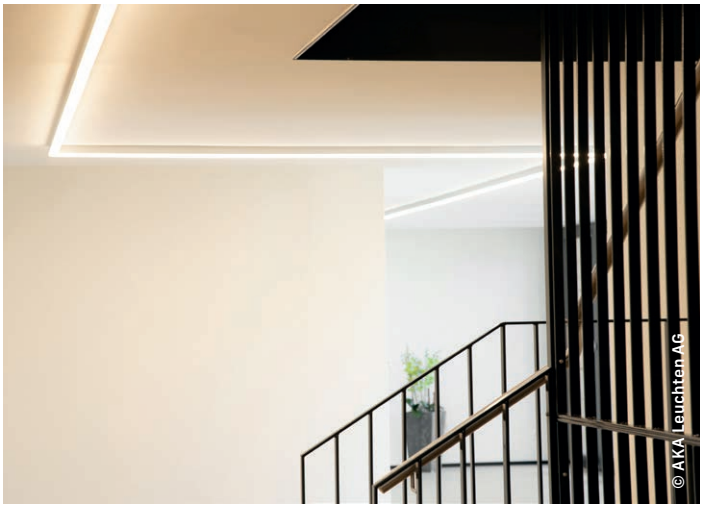
© AKA Leuchten AG

© AKA Leuchten AG

© AKA Leuchten AG

APICA

Anwendung
- Als Anbau- oder Pendelprofil einsetzbar
- Alu bis 6m Länge an einem Stück möglich
- Schwarz bis 4m Länge an einem Stück möglich
- Verschiedene Diffusoren möglich
- Vielseitiges Zubehör verfügbar
- Empfohlene Leistung bis 30W/m
- Doppelbestückung möglich (weiss + RGB)

Materialisierung
- Aluminiumprofil natureloxiert
- Diffusoren aus Kunststoff (PMMA)

Montage
- Mit Montageclip, alle 1–1,5m
- Geschraubt mit Senkkopfschrauben
- Gependelt mit Pendelzubehör
- Konverter im Profil montierbar

mit Innenprofil

mit Innenprofil

opal 11,4mm

opal 20mm

alu flach

opal 11,4mm
UP/Down gependelt!

MASSSKIZZE 1:1

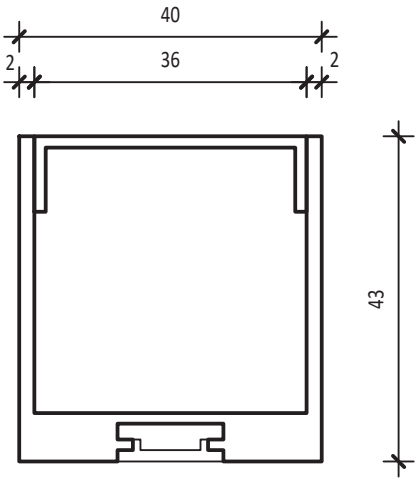

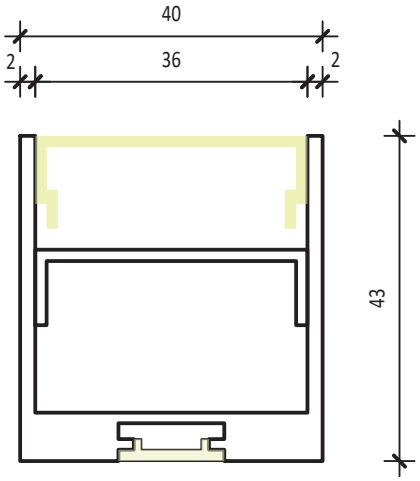

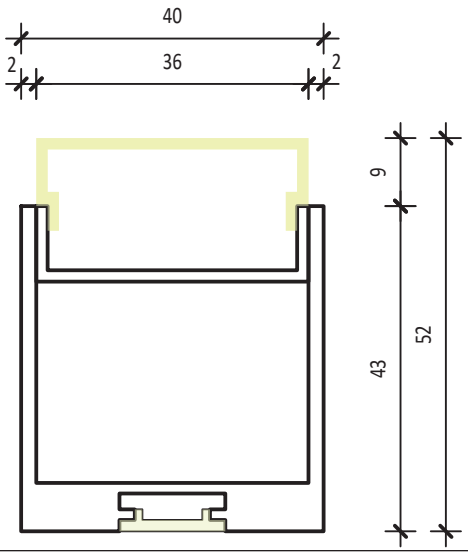

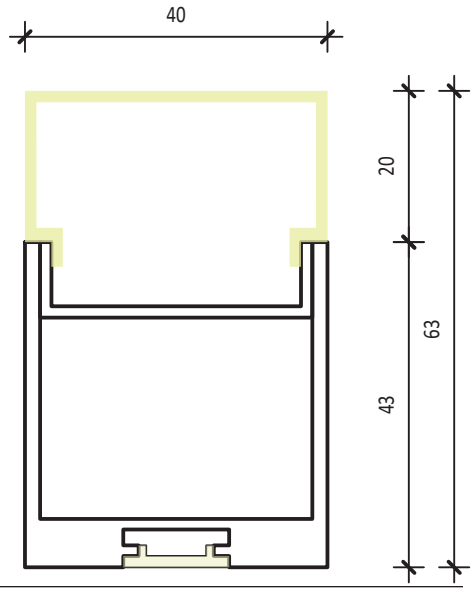

APICA

APICA Hauptprofil Alu eloxiert (Meterware, Zuschnitt wird sep. verrechnet) max. 6m

Masse: L:1’000mm, B:39.5mm, H:43mm

Gehäuse: Aluminium, alu natureloxiert

Artikel **S00-36000-100**

Brutto exkl. MwSt. **CHF 46.00**

APICA Hauptprofil Alu schwarz (Meterware, Zuschnitt wird sep. verrechnet) max. 3m

Masse: L:1’000mm, B:39.5mm, H:43mm

Gehäuse: Aluminium, schwarz RAL9005

Artikel **S00-36000-100S**

Brutto exkl. MwSt. **CHF 52.00**

APICA Innenprofil Alu eloxiert (Meterware, Zuschnitt wird sep. verrechnet) max. 6m

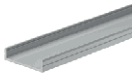

Masse: L:1’000mm, B:35mm, H:9.05mm

Gehäuse: Aluminium, alu natureloxiert

Artikel **S00-36000-110**

Brutto exkl. MwSt. **CHF 14.00**

APICA Innenprofil Alu schwarz (Meterware, Zuschnitt wird sep. verrechnet) max. 6m

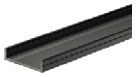

Masse: L:1’000mm, B:35mm, H:9.05mm

Gehäuse: Aluminium, schwarz matt RAL 9005

Artikel **S00-36000-110S**

Brutto exkl. MwSt. **CHF 26.00**

APICA Diffusorprofil PMMA opal H=11.4mm (Meterware, Zuschnitt wird sep. verrechnet) max. 6m

Technik: Diffus T(80%)

Masse: L:1’000mm, B:35.6mm, H:11.4mm

Gehäuse:

Artikel **S00-36000-150**

Brutto exkl. MwSt. **CHF 18.00**

APICA Diffusorprofil PMMA schwarz H=11.4mm (Meterware, Zuschnitt wird sep. verrechnet) max. 6m

Technik: Diffusor opal schwarz

Masse: L:1’000mm, B:35.6mm, H:11.4mm

Gehäuse:

Artikel **S00-36000-150S**

Brutto exkl. MwSt. **CHF 23.00**

APICA Diffusorprofil PMMA opal H=20mm (Meterware, Zuschnitt wird sep. verrechnet) max. 6m

Technik: Diffus T(80%)

Masse: L:1’000mm, B:39.5mm, H:20mm

Gehäuse:

Artikel **S00-36000-160**

Brutto exkl. MwSt. **CHF 22.00**

APICA Diffusor indirekt PMMA opal (Meterware, Zuschnitt wird sep. verrechnet) max. 3m

Technik: Diffusor opal

Masse: L:1’000mm

Gehäuse: Kunststoff PMMA

Artikel **S00-36000-190**

Brutto exkl. MwSt. **CHF 12.00**

APICA Endkappe flach aus Aluminium, inkl. Madenschraube

1x

Masse: B:39.5mm, H:43mm, T:2mm

Gehäuse: Aluminium, silbergrau

Artikel **S00-36000-Z10**

Brutto exkl. MwSt. **CHF 16.00**

APICA Endkappe mittelhoch aus Aluminium, inkl. Madenschraube

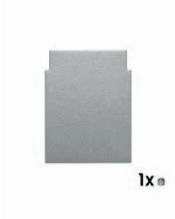

1x

Masse: B:39.5mm, H:52.1mm, T:2mm

Gehäuse: Aluminium, silbergrau

Artikel **S00-36000-Z05**

Brutto exkl. MwSt. **CHF 16.00**

APICA Endkappe mittelhoch Alu schwarz inkl. Madenschraube

Masse: B:39.5mm, H:52.1mm, T:2mm

Gehäuse: Aluminium, schwarz RAL9005

Artikel **S00-36000-Z05S**

Brutto exkl. MwSt. **CHF 16.00**

APICA Endkappe hoch aus Aluminium, inkl. Madenschraube

1x

Masse: B:39.5mm, H:62.8mm, T:2mm

Gehäuse: Aluminium, silbergrau

Artikel **S00-36000-Z02**

Brutto exkl. MwSt. **CHF 16.00**

APICA Endkappe zu Innenprofil, Aluminium

1x

Masse: B:39.5mm, H:62.8mm, T:2.5mm

Gehäuse: Aluminium, alu natureloxiert

Artikel **S00-36000-Z03**

Brutto exkl. MwSt. **CHF 25.00**

APICA Längsverbinder (aussen) aus Aluminium, inkl. Schrauben

Masse: L:80mm, B:14.6mm, T:6.8mm

Gehäuse: Aluminium, Alu blank

Artikel **S00-36000-Z21**

Brutto exkl. MwSt. **CHF 18.00**

APICA Längsverbinder aus Aluminium, inkl. Schrauben

8x

Masse: L:120mm, B:35mm, T:1mm

Gehäuse: Aluminium, Alu blank

Artikel **S00-36000-Z20**

Brutto exkl. MwSt. **CHF 10.00**

APICA Winkelverbinder 90° aus Aluminium, inkl. Schrauben

10x

Masse: L:95mm, B:95mm, T:1mm

Gehäuse: Aluminium, Alu blank

Artikel **S00-36000-Z25**

Brutto exkl. MwSt. **CHF 10.00**

APICA Deckenbefestigung

Gehäuse: Stahl

Artikel	**S00-36000-Z30**
Brutto exkl. MwSt.	**CHF 5.00**

APICA Abhängeset komplett L=3m (1 Stück)

Gehäuse: Metall

Artikel	**S00-36000-Z40**
Brutto exkl. MwSt.	**CHF 22.00**

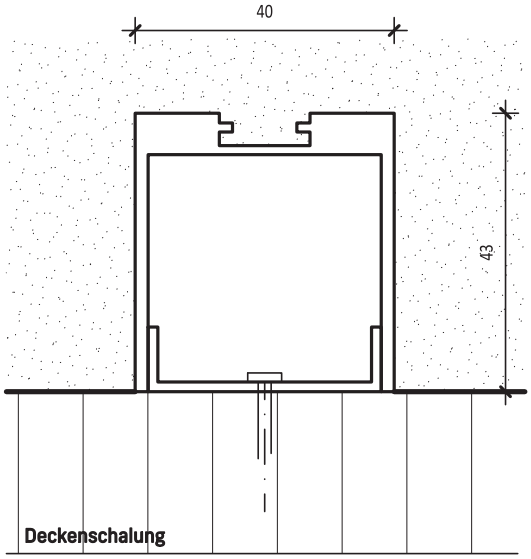

APICA + INNENPROFILL

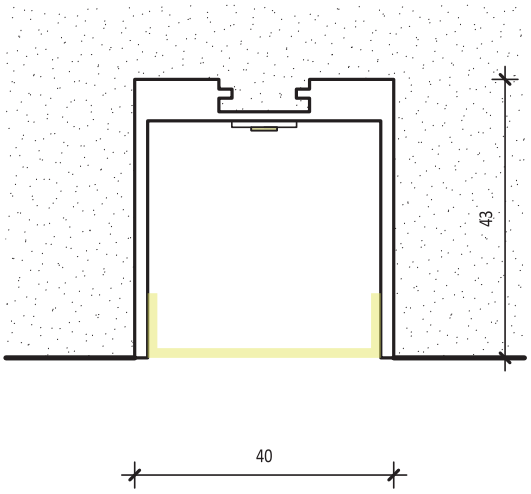

APICA + Diffusor flach

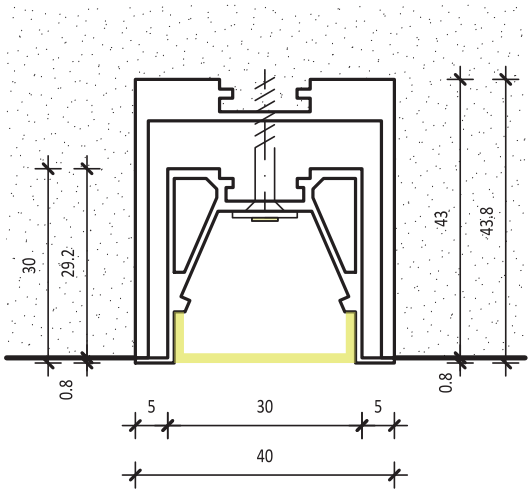

APICA + CATANIA T

FLORENZ 4050

Anwendung
- Als Anbau- oder Pendelprofil einsetzbar
- Bis 5m Länge an einem Stück möglich
- Verschiedene Diffusoren möglich
- Vielseitiges Zubehör verfügbar
- Empfohlene Leistung bis 30W/m
- Doppelbestückung möglich (weiss + RGB)

Materialisierung
- Aluminiumprofil natureloxiert
- Diffusoren aus Kunststoff (PMMA)

Montage
- Geschraubt mit Senkkopfschrauben
- Gependelt mit Pendelzubehör
- Konverter im Profil montierbar
- Wandhalterung

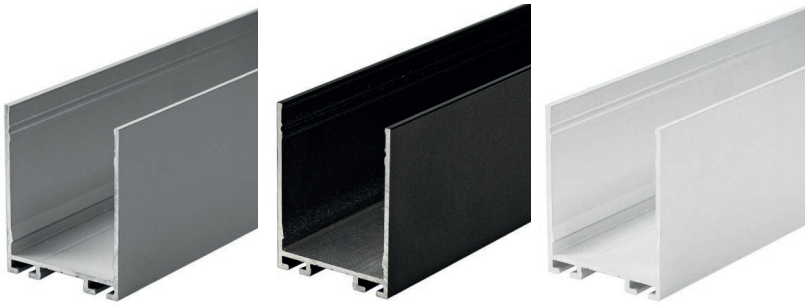

opal flach

opal flach

opal flach

MASSSKIZZE 1:1

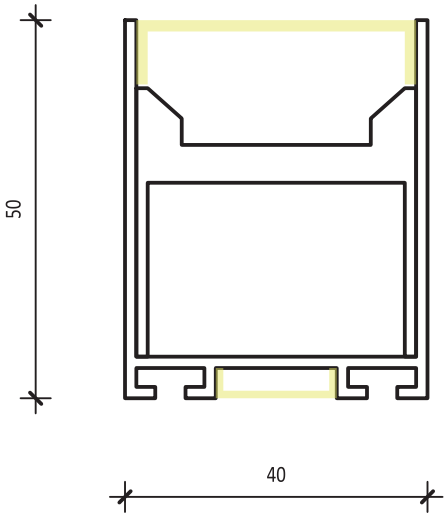

FLORENZ 4050

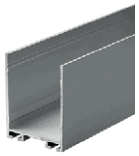

FLORENZ 4050 Aluprofil eloxiert (Meterware, Zuschnitt wird sep. verrechnet), max 5m

Masse: L:1’000mm, B:40mm, H:50mm

Gehäuse: Aluminium, alu natureloxiert

Artikel **62390001**

Brutto exkl. MwSt. **CHF 45.00**

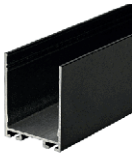

FLORENZ 4050 Aluprofil schwarz RAL 9005 (Meterware, Zuschnitt wird sep. verrechnet), max 5m

Masse: L:1’000mm, B:40mm, H:50mm

Gehäuse: Aluminium, schwarz RAL9005

Artikel **62390001_9005**

Brutto exkl. MwSt. **CHF 52.00**

FLORENZ 4050 Aluprofil weiss RAL 9016 (Meterware, Zuschnitt wird sep. verrechnet), max 5m

Masse: L:1’000mm, B:40mm, H:50mm

Gehäuse: Aluminium, weiss RAL9016

Artikel **62390001_9016**

Brutto exkl. MwSt. **CHF 52.00**

FLORENZ Einlegeprofil Alu Elox (Meterware, Zuschnitt wird sep. verrechnet), max 5m

Masse: L:1’000mm

Gehäuse: Aluminium, alu natureloxiert

Artikel **62390011**

Brutto exkl. MwSt. **CHF 18.00**

FLORENZ 4050 Diffusor opal (Meterware, Zuschnitt wird sep. verrechnet), max 5m

Technik: diffus abstrahlend

Masse: L:1’000mm, B:37.3mm

Gehäuse: Kunststoff

Artikel **62398961**

Brutto exkl. MwSt. **CHF 28.00**

FLORENZ 4050 Diffusor Microprismatisch (Meterware, Zuschnitt wird sep. verrechnet), max 5m

Technik: Microprismen-Optik

Masse: L:1’000mm

Gehäuse: Kunststoff

Artikel **62399681**

Brutto exkl. MwSt. **CHF 38.00**

GARLIANO Diffusor flach opal (Meterware, Zuschnitt wird sep. verrechnet), max 5m

Technik: diffus abstrahlend

Masse: L:1’000mm, B:15.6mm, H:3.8mm

Gehäuse: Kunststoff

Artikel **62398211**

Brutto exkl. MwSt. **CHF 18.00**

FLORENZ 4050 Endkappen-Set Alu, schraublose Sichtfläche

Masse: B:40mm, H:50mm

Gehäuse: Aluminium, alu natureloxiert

Artikel **62390006**

Brutto exkl. MwSt. **CHF 33.00**

FLORENZ 4050 Endkappen-Set schwarz RAL 9005, schraublose Sichtfläche

Masse: B:40mm, H:50mm

Gehäuse: Aluminium, schwarz RAL 9005

Artikel **62390006_9005**

Brutto exkl. MwSt. **CHF 39.00**

FLORENZ 4050 Endkappen-Set weiss RAL 9016, schraublose Sichtfläche

Masse: B:40mm, H:50mm

Gehäuse: Aluminium, weiss matt RAL 9016

Artikel **62390006_9016**

Brutto exkl. MwSt. **CHF 39.00**

Profilverbinder Set 90° Florenz aus Metall (inkl. Schrauben)

Gehäuse: Edelstahl

Artikel **62390097**

Brutto exkl. MwSt. **CHF 18.00**

Profilverbinder Set linear Florenz aus Metall (inkl. Schrauben)

Gehäuse: Edelstahl

Artikel **62390098**

Brutto exkl. MwSt. **CHF 15.00**

Wandhalter-Set für FLORENZ 4050

Gehäuse: Alu

Artikel **62390007**

Brutto exkl. MwSt. **CHF 38.00**

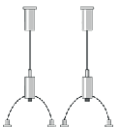

Seilpendel-Set für Florenz 4050/6060, 3m

Masse: L:3’000mm

Gehäuse: Stahl

Artikel **62390091**

Brutto exkl. MwSt. **CHF 49.00**

© Yves Liechti

© Yves Liechti

© Yves Liechti

© Yves Liechti

© Yves Liechti

FLORENZ 6060

Anwendung
- Als Anbau- oder Pendelprofil einsetzbar
- Bis 5m Länge an einem Stück möglich
- Verschiedene Diffusoren möglich
- Vielseitiges Zubehör verfügbar
- Empfohlene Leistung bis 30W/m
- Doppelbestückung möglich (weiss + RGB)

Materialisierung
- Aluminiumprofil natureloxiert
- Diffusoren aus Kunststoff (PMMA)

Montage
- Mit Montageclip, alle 1–1,5m
- Geschraubt mit Senkkopfschrauben
- Gependelt mit Pendelzubehör
- Konverter im Profil montierbar
- Wandhalterung

opal flach

opal flach

opal flach

opal hoch

opal hoch

opal hoch

MASSSKIZZE 1:1

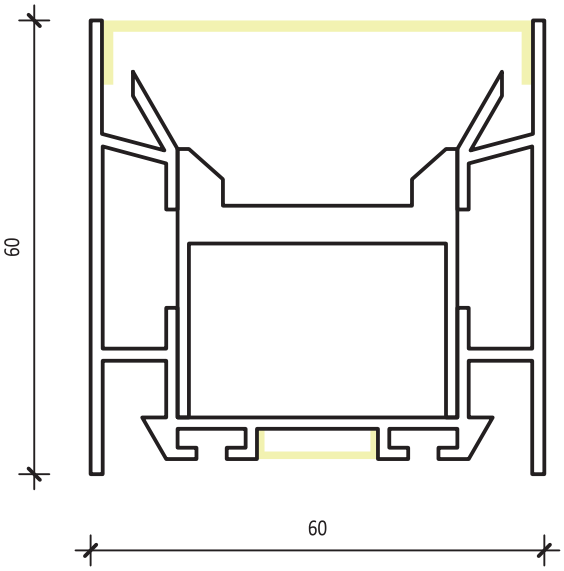

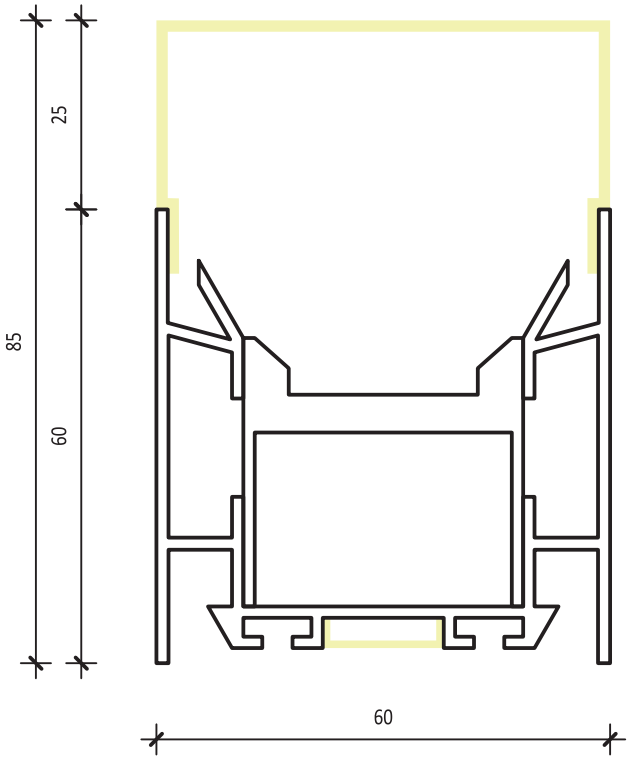

FLORENZ 6060

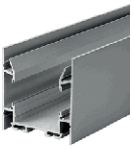

FLORENZ 6060 Aluprofil eloxiert (Meterware, Zuschnitt wird sep. verrechnet), max 5m

Masse: L:1’000mm, B:60mm, H:60mm

Gehäuse: Aluminium, alu natureloxiert

Artikel **62390051**

Brutto exkl. MwSt. **CHF 64.00**

FLORENZ 6060 Aluprofil schwarz RAL 9005 (Meterware, Zuschnitt wird sep. verrechnet), max 5m

Masse: L:1’000mm, B:60mm, H:60mm

Gehäuse: Aluminium, schwarz RAL 9005

Artikel **62390051_9005**

Brutto exkl. MwSt. **CHF 69.00**

FLORENZ 6060 Aluprofil weiss RAL 9016 (Meterware, Zuschnitt wird sep. verrechnet), max 5m

Masse: L:1’000mm, B:60mm, H:60mm

Gehäuse: Aluminium, weiss matt RAL 9016

Artikel **62390051_9016**

Brutto exkl. MwSt. **CHF 69.00**

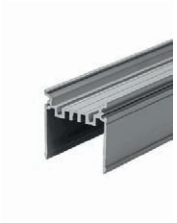

FLORENZ Einlegeprofil Alu Elox (Meterware, Zuschnitt wird sep. verrechnet), max 5m

Masse: L:1’000mm

Gehäuse: Aluminium, alu natureloxiert

Artikel **62390011**

Brutto exkl. MwSt. **CHF 18.00**

FLORENZ 6060 Diffusor opal (Meterware, Zuschnitt wird sep. verrechnet), max 5m

Technik: diffus abstrahlend

Masse: L:1’000mm, B:55.8mm

Gehäuse: Kunststoff

Artikel **62398931**

Brutto exkl. MwSt. **CHF 30.00**

FLORENZ 6060 Diffusor hoch opal (Meterware, Zuschnitt wird sep. verrechnet), max 5m

Technik: diffus abstrahlend

Masse: L:1’000mm, B:55.8mm, H:25mm

Gehäuse: Kunststoff

Artikel **62390081**

Brutto exkl. MwSt. **CHF 41.00**

FLORENZ 6060 Endkappen-Set Alu, schraublose Sichtfläche

Masse: B:60mm, H:60mm

Gehäuse: Aluminium, alu natureloxiert

Artikel **62390058**

Brutto exkl. MwSt. **CHF 49.00**

FLORENZ 6060 Endkappen-Set schwarz RAL 9005, schraublose Sichtfläche

Masse: B:60mm, H:60mm

Gehäuse: Aluminium, schwarz RAL 9005

Artikel **62390058_9005**

Brutto exkl. MwSt. **CHF 51.00**

FLORENZ 6060 Endkappen-Set weiss RAL 9016, schraublose Sichtfläche

Masse: B:60mm, H:60mm

Gehäuse: Aluminium, weiss matt RAL 9016

Artikel **62390058_9016**

Brutto exkl. MwSt. **CHF 51.00**

FLORENZ 6060 Endkappen-Set Diffusor hoch Kunststoff (2 Stück), S=2mm

Masse: B:60mm, H:25mm

Gehäuse: Kunststoff, opal

Artikel **62390076**

Brutto exkl. MwSt. **CHF 17.00**

Wandhalter-Set für FLORENZ 6060

Gehäuse: Alu

Artikel **62390050**

Brutto exkl. MwSt. **CHF 43.00**

Seilpendel-Set für Florenz 4050/6060, 3m

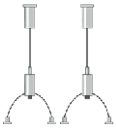

Masse: L:3'000mm

Gehäuse: Stahl

Artikel **62390091**

Brutto exkl. MwSt. **CHF 49.00**

Deckenhalteklammer-Set für FLORENZ 6060

Gehäuse: Stahl

Artikel **62390056**

Brutto exkl. MwSt. **CHF 13.00**

Profilverbinder Set 90° Florenz aus Metall (inkl. Schrauben)

Gehäuse: Edelstahl

Artikel **62390097**

Brutto exkl. MwSt. **CHF 18.00**

Profilverbinder Set linear Florenz aus Metall (inkl. Schrauben)

Gehäuse: Edelstahl

Artikel **62390098**

Brutto exkl. MwSt. **CHF 15.00**

© Forum A GmbH

© Forum A GmbH

© Forum A GmbH

MURO

Anwendung
- Als Wandanbauprofil einsetzbar
- Bis 5m Länge an einem Stück möglich
- Verschiedene Diffusoren möglich
- Vielseitiges Zubehör verfügbar
- Empfohlene Leistung bis 20W/m

Materialisierung
- Aluminiumprofil natureloxiert
- Diffusoren aus Kunststoff (PMMA)

Montage
- Mit Montageprofil
- Nach oben oder unten strahlend

mit Halteprofil

opal flach

transparent flach

MASSSKIZZE 1:1

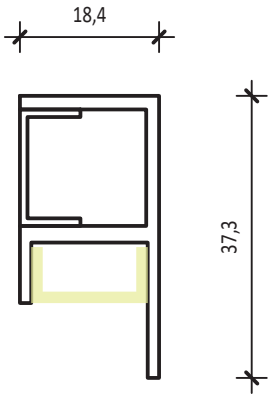

MURO

MURO Aluprofil eloxiert (Meterware, Zuschnitt wird sep. verrechnet), max 5m

Masse: L:1’000mm, B:18.4mm, H:37.3mm

Gehäuse: Aluminium, alu natureloxiert

Artikel **62399531**

Brutto exkl. MwSt. **CHF 33.00**

BARDOLINO Befestigungsprofil / Blindabdeckung, alu eloxiert (Meterware, Zuschnitt wird sep. verrechnet) max. 5m

Masse: L:1’000mm, B:14.8mm, H:8mm

Gehäuse: Aluminium, alu natureloxiert

Artikel **62399321**

Brutto exkl. MwSt. **CHF 11.00**

BARDOLINO Diffusor flach opal (Meterware, Zuschnitt wird sep. verrechnet), max 5m

Technik: diffus abstrahlend

Masse: L:1’000mm, B:14.8mm, H:8mm

Gehäuse: Kunststoff

Artikel **62399301**

Brutto exkl. MwSt. **CHF 16.00**

BARDOLINO Diffusor flach schwarz (Meterware, Zuschnitt wird sep. verrechnet), max 5m

Technik: Diffusor opal schwarz

Masse: L:1’000mm, B:14.8mm, H:8mm

Gehäuse: Kunststoff

Artikel **62399411**

Brutto exkl. MwSt. **CHF 17.60**

BARDOLINO Diffusor flach klar (Meterware, Zuschnitt wird sep. verrechnet), max 5m

Technik: Diffusor klar

Masse: L:1’000mm, B:14.8mm, H:8mm

Gehäuse: Kunststoff

Artikel **62399401**

Brutto exkl. MwSt. **CHF 14.00**

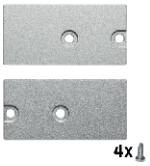

MURO Endkappen-Set Aluminium (2 Stk. + Schrauben)

Masse: B:18.4mm, H:37.3mm, T:2mm

Gehäuse: Aluminium, alu natureloxiert

Artikel **62399536**

Brutto exkl. MwSt. **CHF 16.00**

WALLLIGHT

Anwendung
- Als Wandanbauprofil einsetzbar
- Bis 5m Länge an einem Stück möglich
- Verschiedene Diffusoren möglich
- Vielseitiges Zubehör verfügbar
- Empfohlene Leistung bis 20W/m

Materialisierung
- Aluminiumprofil natureloxiert
- Diffusoren aus Kunststoff (PMMA)

Montage
- Mit Montageclip, alle 1–1,5m

opal flach

transparent flach

MASSSKIZZE 1:1

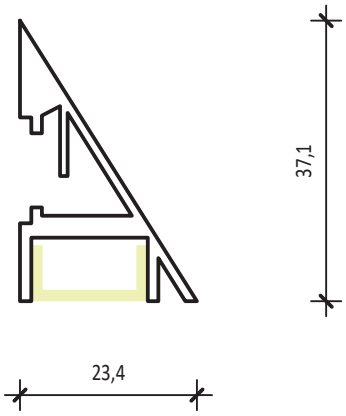

WALLLIGHT

WALLIGHT 2.0 Aluprofil eloxiert (Meterware, Zuschnitt wird sep. verrechnet), max 5m

Masse: L:1’000mm, B:23.4mm, H:37.1mm

Gehäuse: Aluminium, alu natureloxiert

Artikel **62398401**

Brutto exkl. MwSt. **CHF 30.00**

BARDOLINO Diffusor flach opal (Meterware, Zuschnitt wird sep. verrechnet), max 5m

Technik: diffus abstrahlend

Masse: L:1’000mm, B:14.8mm, H:8mm

Gehäuse: Kunststoff

Artikel **62399301**

Brutto exkl. MwSt. **CHF 16.00**

BARDOLINO Diffusor flach schwarz (Meterware, Zuschnitt wird sep. verrechnet), max 5m

Technik: Diffusor opal schwarz

Masse: L:1’000mm, B:14.8mm, H:8mm

Gehäuse: Kunststoff

Artikel **62399411**

Brutto exkl. MwSt. **CHF 17.60**

BARDOLINO Diffusor flach klar (Meterware, Zuschnitt wird sep. verrechnet), max 5m

Technik: Diffusor klar

Masse: L:1’000mm, B:14.8mm, H:8mm

Gehäuse: Kunststoff

Artikel **62399401**

Brutto exkl. MwSt. **CHF 14.00**

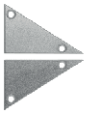

4x

WALLIGHT 2.0 Endkappen-Set Aluminium (2 Stück)

Masse: B:23.4mm, H:37.1mm, T:2mm

Gehäuse: Aluminium, alu natureloxiert

Artikel **62399917**

Brutto exkl. MwSt. **CHF 18.00**

2x

Halter-Set INOX (inkl. 2 Schrauben)

Gehäuse: Edelstahl, inox

Artikel **62399906**

Brutto exkl. MwSt. **CHF 6.00**

4x

Halter-Set aus Kunststoff (inkl. Schrauben)

Gehäuse: Kunststoff

Artikel **62399914**

Brutto exkl. MwSt. **CHF 4.00**

Profilverbinder aus Metall (inkl. Schrauben)

Gehäuse: Stahl

Artikel **62399919**

Brutto exkl. MwSt. **CHF 6.00**

WALO

Anwendung
- Als Wandanbauprofil einsetzbar
- Bis 4m Länge an einem Stück möglich
- Verschiedene Diffusoren möglich
- Vielseitiges Zubehör verfügbar
- Empfohlene Leistung bis 20W/m
- Doppelbestückung möglich (weiss + RGB)

Materialisierung
- Aluminiumprofil natureloxiert
- Diffusoren aus Kunststoff (PMMA)

Montage
- Mit Montageclip, alle 1–1,5m
- Nach oben oder unten strahlend

mit Einschubblech

opal flach

opalschwarz flach

alu flach

MASSSKIZZE 1:1

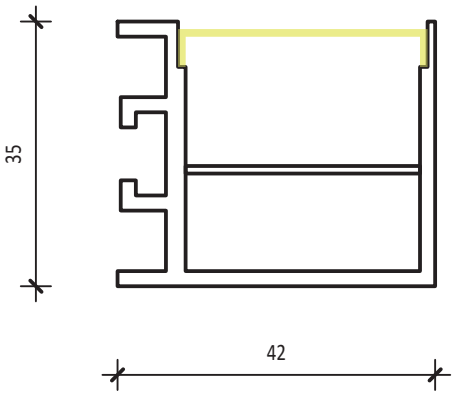

WALO Aluminiumprofil eloxiert, 42x35xL (Meterware, Zuschnitt wird sep. verrechnet), max 4m

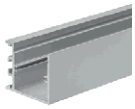

Masse: L:1’000mm, B:42mm, H:35mm

Gehäuse: Aluminium, alu natureloxiert

Artikel **S00-36400-100**

Brutto exkl. MwSt. **CHF 24.00**

SAGA / WALO Diffusor flach opal (Meterware, Zuschnitt wird sep. verrechnet), max 4m

Technik: Diffusor opal

Masse: L:1’000mm, B:33.3mm

Gehäuse: Kunststoff PMMA

Artikel **S00-36100-155**

Brutto exkl. MwSt. **CHF 14.00**

SAGA / WALO Diffusor flach schwarz T(30%) (Meterware, Zuschnitt wird sep. verrechnet), max 4m

Technik: Diffusor schwarz transluszent

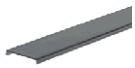

Masse: L:1’000mm, B:33.3mm

Gehäuse: Kunststoff PMMA

Artikel **S00-36100-155S**

Brutto exkl. MwSt. **CHF 14.00**

SAGA / WALO Abdeckprofil flach, alu eloxiert (Meterware, Zuschnitt wird sep. verrechnet), max 4m

Masse: L:1’000mm, B:33.3mm

Gehäuse: Aluminium, alu natureloxiert

Artikel **S00-36100-160**

Brutto exkl. MwSt. **CHF 12.00**

SAGA / WALO Einschubblech alu blank (Meterware, Zuschnitt wird sep. verrechnet), max 3m

Masse: L:1’000mm, B:30.5mm, H:1.5mm

Gehäuse: Aluminium, Alu blank

Artikel **S00-36400-110**

Brutto exkl. MwSt. **CHF 15.00**

WALO Endkappe aus Aluminium eloxiert inkl. Madenschraube

1x

Masse: B:42mm, H:35mm, T:2mm

Gehäuse: Aluminium, alu natureloxiert

Artikel **S00-36400-Z05**

Brutto exkl. MwSt. **CHF 6.00**

SAGA / WALO Verbinder gerade inkl. Schrauben

Masse: L:120mm, B:10mm, H:4mm

Gehäuse: Aluminium

Artikel **S00-36100-Z20**

Brutto exkl. MwSt. **CHF 6.00**

SAGA / WALO Verbinder 90° inkl. Schrauben

Masse: L:55mm, B:55mm, H:3mm

Gehäuse: Stahl

Artikel **S00-36100-Z25**

Brutto exkl. MwSt. **CHF 8.00**

SAGA / WALO Befestigungsclip aus Metall

Gehäuse: Edelstahl

Artikel **S00-36100-Z30**

Brutto exkl. MwSt. **CHF 4.00**

BARDOLINO DUO

Anwendung
- Als Wandanbauprofil einsetzbar
- Bis 5m Länge an einem Stück möglich
- Verschiedene Diffusoren möglich
- Empfohlene Leistung bis 20W/m

Materialisierung
- Aluminiumprofil natureloxiert
- Diffusoren aus Kunststoff (PMMA)

Montage
- Nach oben oder unten strahlend

opal flach
(oben & unten)

MASSSKIZZE 1:1

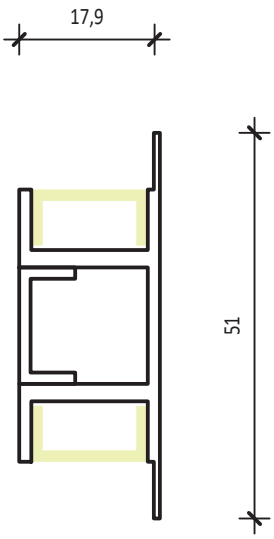

BARDOLINO DUO

BARDOLINO DUO Aluprofil eloxiert (Meterware, Zuschnitt wird sep. verrechnet), max 5m

Masse: L:1’000mm

Gehäuse: Aluminium, alu natureloxiert

Artikel **62393141**

Brutto exkl. MwSt. **CHF 22.00**

BARDOLINO Befestigungsprofil / Blindabdeckung, alu eloxiert (Meterware, Zuschnitt wird sep. verrechnet) max. 5m

Masse: L:1’000mm, B:14.8mm, H:8mm

Gehäuse: Aluminium, alu natureloxiert

Artikel **62399321**

Brutto exkl. MwSt. **CHF 11.00**

BARDOLINO Diffusor flach opal (Meterware, Zuschnitt wird sep. verrechnet), max 5m

Technik: diffus abstrahlend

Masse: L:1’000mm, B:14.8mm, H:8mm

Gehäuse: Kunststoff

Artikel **62399301**

Brutto exkl. MwSt. **CHF 16.00**

BARDOLINO Diffusor flach schwarz (Meterware, Zuschnitt wird sep. verrechnet), max 5m

Technik: Diffusor opal schwarz

Masse: L:1’000mm, B:14.8mm, H:8mm

Gehäuse: Kunststoff

Artikel **62399411**

Brutto exkl. MwSt. **CHF 17.60**

BARDOLINO Diffusor flach klar (Meterware, Zuschnitt wird sep. verrechnet), max 5m

Technik: Diffusor klar

Masse: L:1’000mm, B:14.8mm, H:8mm

Gehäuse: Kunststoff

Artikel **62399401**

Brutto exkl. MwSt. **CHF 14.00**

BARDOLINO DUO Enddeckel Set, Alu eloxiert, 2 Stük inkl. 4 Schrauben

Gehäuse: Aluminium, alu natureloxiert

Artikel **62399669**

Brutto exkl. MwSt. **CHF 21.00**

WING H

Anwendung
- Als Wandanbauprofil einsetzbar
- Bis 4m Länge an einem Stück möglich
- Verschiedene Diffusoren möglich
- Natureloxiert
- Empfohlene Leistung bis 30W/m
- Doppelbestückung möglich (weiss + RGB)

Materialisierung
- Aluminiumprofil natureloxiert
- Diffusoren aus Kunststoff (PMMA)

Montage
- Grundprofil geschraubt
- Zweiteilig inkl. Dekorblende
- Gependelt mit Pendelzubehör (Anfrage)
- Konverter im Profil montierbar

zweiteilig

opal flach

opalschwarz flach

opal flach
oben alu für einseitige Abstrahlung

MASSSKIZZE 1:1

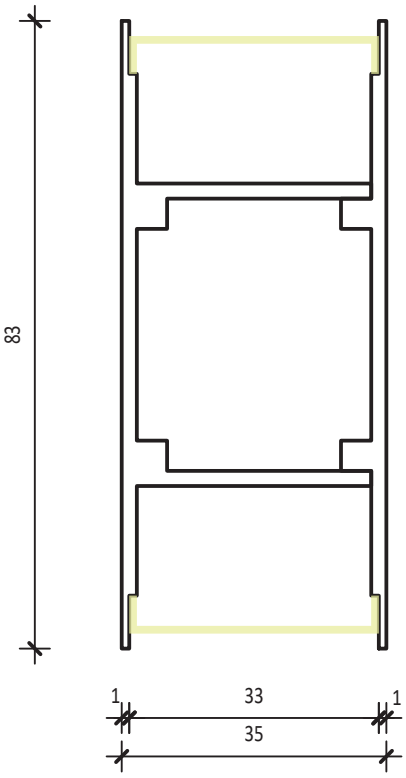

WING H

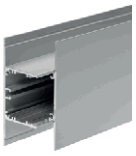

WING H Aluminiumprofil eloxiert (Meterware, Zuschnitt wird sep. verrechnet), max 4m

Masse: L:1’000mm, B:35mm, H:83mm

Gehäuse: Aluminium, alu natureloxiert

Artikel **S00-36600-100**

Brutto exkl. MwSt. **CHF 50.00**

SAGA / WALO Diffusor flach opal (Meterware, Zuschnitt wird sep. verrechnet), max 4m

Technik: Diffusor opal

Masse: L:1’000mm, B:33.3mm

Gehäuse: Kunststoff PMMA

Artikel **S00-36100-155**

Brutto exkl. MwSt. **CHF 14.00**

SAGA / WALO Diffusor flach schwarz T(30%) (Meterware, Zuschnitt wird sep. verrechnet), max 4m

Technik: Diffusor schwarz transluszent

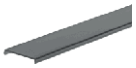

Masse: L:1’000mm, B:33.3mm

Gehäuse: Kunststoff PMMA

Artikel **S00-36100-155S**

Brutto exkl. MwSt. **CHF 14.00**

SAGA / WALO Abdeckprofil flach, alu eloxiert (Meterware, Zuschnitt wird sep. verrechnet), max 4m

Masse: L:1’000mm, B:33.3mm

Gehäuse: Aluminium, alu natureloxiert

Artikel **S00-36100-160**

Brutto exkl. MwSt. **CHF 12.00**

WING H Endkappe eloxiert, 83x35x2mm, inkl. Schrauben

Masse: B:35mm, H:83mm, T:2mm

Gehäuse: Aluminium, alu natureloxiert

Artikel **S00-36600-Z10**

Brutto exkl. MwSt. **CHF 12.00**

CORNER

Anwendung
- Als Anbau- oder Eckprofil einsetzbar
- Bis 4m Länge an einem Stück möglich
- Verschiedene Diffusoren möglich
- Vielseitiges Zubehör verfügbar
- Empfohlene Leistung bis 16W/m

Materialisierung
- Aluminiumprofil natureloxiert
- Diffusoren aus Kunststoff (PMMA)

Montage
- Mit Montageclip, alle 1–1.5m
- Geschraubt mit Senkkopfschrauben

opal eckig

opal rund

MASSSKIZZE 1:1

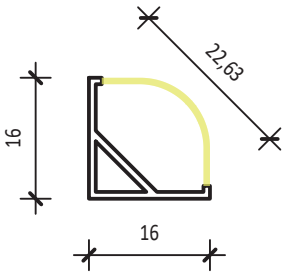

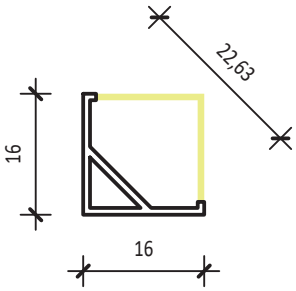

CORNER

CORNER Aluminiumprofil eloxiert, 16x16mm (Meterware, Zuschnitt wird sep. verrechnet), max 4m

Masse: L:1’000mm, B:16mm, H:16mm

Gehäuse: Aluminium, alu natureloxiert

Artikel **S00-36200-100**

Brutto exkl. MwSt. **CHF 21.50**

CORNER Diffusor eckig opal (Meterware, Zuschnitt wird sep. verrechnet), max 4m

Technik: Diffusor opal

Masse: L:1’000mm, B:16mm, H:16mm

Gehäuse: Kunststoff PMMA

Artikel **S00-36200-150**

Brutto exkl. MwSt. **CHF 12.00**

CORNER Diffusor rund opal (Meterware, Zuschnitt wird sep. verrechnet), max 4m

Technik: Diffusor opal

Masse: L:1’000mm, B:16mm

Gehäuse: Kunststoff PMMA

Artikel **S00-36200-155**

Brutto exkl. MwSt. **CHF 12.00**

CORNER Endkappe eckig steckbar, Kunststoff, 16x16x2mm

Masse: B:16mm, H:16mm, T:2mm

Gehäuse: Kunststoff, silber

Artikel **S00-36200-Z05**

Brutto exkl. MwSt. **CHF 3.00**

CORNER Endkappe eckig steckbar mit Loch, Kunststoff, 16x16x2mm

Masse: B:16mm, H:16mm, T:2mm

Gehäuse: Kunststoff, silber

Artikel **S00-36200-Z06**

Brutto exkl. MwSt. **CHF 3.00**

CORNER Endkappe rund steckbar, Kunststoff, 16x16x2mm

Masse: B:16mm, H:16mm, T:2mm

Gehäuse: Kunststoff, silber

Artikel **S00-36200-Z15**

Brutto exkl. MwSt. **CHF 3.00**

CORNER Endkappe rund steckbar mit Loch, Kunststoff, 16x16x2mm

Masse: B:16mm, H:16mm, T:2mm

Gehäuse: Kunststoff, silber

Artikel **S00-36200-Z16**

Brutto exkl. MwSt. **CHF 3.00**

CORNER Halteclip aus Edelstahl

Masse: B:16mm, H:16mm

Gehäuse: Edelstahl

Artikel **S00-36200-Z30**

Brutto exkl. MwSt. **CHF 2.00**

CATANIA ANGOLO

Anwendung
- Als Anbau- oder Eckprofil einsetzbar
- Bis 5m Länge an einem Stück möglich
- Verschiedene Diffusoren möglich
- Vielseitiges Zubehör verfügbar
- Empfohlene Leistung bis 30W/m

Materialisierung
- Aluminiumprofil natureloxiert
- Diffusoren aus Kunststoff (PMMA)

Montage
- Mit Montageclip, alle 1–1,5m
- Geschraubt mit Senkkopfschrauben

opal eckig

opal rund

MASSSKIZZE 1:1

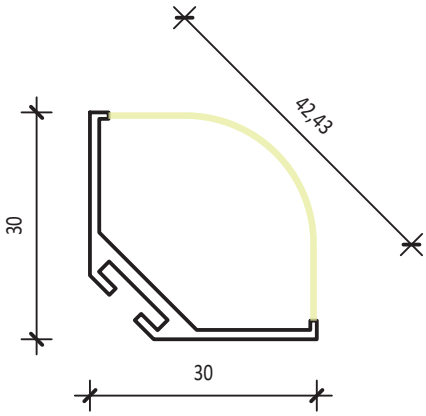

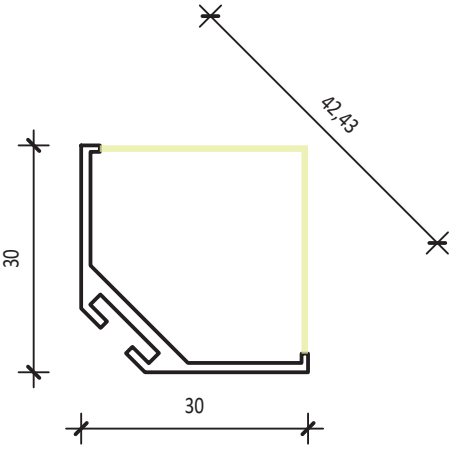

CATANIA ANGOLO

ANGOLO 30x30 Aluminiumprofil eloxiert (Meterware, Zuschnitt wird sep. verrechnet), max 5m

Masse: L:1'000mm, B:42.3mm, H:16.9mm

Gehäuse: Aluminium, alu natureloxiert

Artikel **62399881**

Brutto exkl. MwSt. **CHF 24.00**

ANGOLO Kunststoffabdeckung opal rund (Meterware, Zuschnitt wird sep. verrechnet), max 5m

Technik: diffus abstrahlend

Masse: L:1'000mm, B:28.6mm, H:28.6mm

Gehäuse: Kunststoff

Artikel **62399791**

Brutto exkl. MwSt. **CHF 28.00**

ANGOLO Kunststoffabdeckung opal eckig (Meterware, Zuschnitt wird sep. verrechnet), max 5m

Technik: diffus abstrahlend

Masse: L:1'000mm, B:28.6mm, H:28.6mm

Gehäuse: Kunststoff

Artikel **62399891**

Brutto exkl. MwSt. **CHF 28.00**

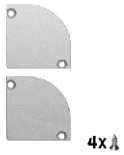

ANGOLO Endkappen-Set rund, inkl. 4 Schrauben, S=2mm

Gehäuse: Aluminium, alu natureloxiert

Artikel **62399796**

Brutto exkl. MwSt. **CHF 28.00**

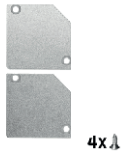

ANGOLO Endkappen-Set eckig, inkl. 4 Schrauben, S=2mm

Gehäuse: Aluminium, alu natureloxiert

Artikel **62399886**

Brutto exkl. MwSt. **CHF 24.00**

ANGOLO Verbinder gerade, 2 Stück inkl. 8 Madenschrauben

Gehäuse: Stahl

Artikel **62398802**

Brutto exkl. MwSt. **CHF 14.00**

IN-LINE

Anwendung
- Als Einbetonierprofil einsetzbar
- Verschiedene Diffusoren möglich
- Vielseitiges Zubehör verfügbar
- Empfohlene Leistung bis 20W/m

Materialisierung
- Aluminiumprofil natureloxiert
- Diffusoren aus Kunststoff (PMMA)

Montage
- Einbetoniert
- Geklebt
- Geschraubt

Wird nur in ganzen Längen geliefert: 2m oder 3m

opal flach

opal mit Rand

MASSSKIZZE 1:1

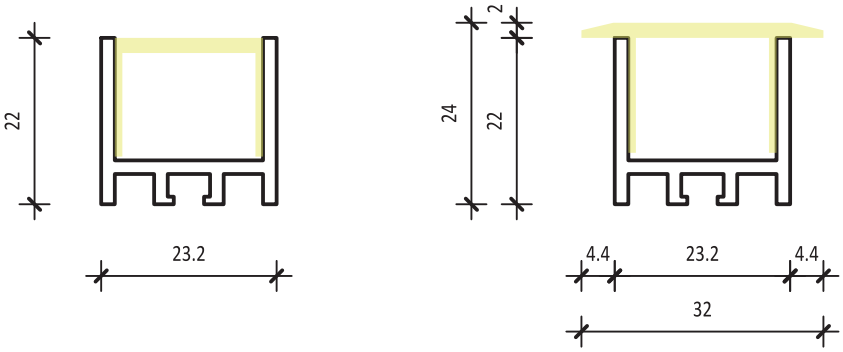

IN-LINE

IN-LINE Aluprofil eloxiert L=2000mm

Masse: L:2’000mm, B:23.2mm, H:21.7mm

Gehäuse: Aluminium, alu natureloxiert

Artikel **AK4400**

Brutto exkl. MwSt. **CHF 68.00**

IN-LINE Aluprofil eloxiert L=3000mm

Masse: L:3’000mm, B:23.2mm, H:21.7mm

Gehäuse: Aluminium, alu natureloxiert

Artikel **AK4430**

Brutto exkl. MwSt. **CHF 98.00**

IN-LINE Einbetonierabdeckung L=2000mm

Masse: L:2’000mm, B:18mm, H:17.8mm

Gehäuse: Kunststoff

Artikel **AK4300**

Brutto exkl. MwSt. **CHF 26.00**

IN-LINE Einbetonierabdeckung L=3000mm

Masse: L:3’000mm, B:18mm, H:17.8mm

Gehäuse: Kunststoff

Artikel **AK4330**

Brutto exkl. MwSt. **CHF 38.00**

IN-LINE Abdeckung opal ohne Rand L=2000mm

Technik: Diffusor opal

Masse: L:2’000mm, B:18mm, H:17.8mm

Gehäuse: Kunststoff

Artikel **AK4200**

Brutto exkl. MwSt. **CHF 38.00**

IN-LINE Abdeckung opal ohne Rand L=3000mm

Technik: Diffusor opal

Masse: L:3’000mm, B:18mm, H:17.8mm

Gehäuse: Kunststoff

Artikel **AK4230**

Brutto exkl. MwSt. **CHF 58.00**

IN-LINE Abdeckung opal mit Rand L=2000mm

Technik: Diffusor opal

Masse: L:2’000mm

Gehäuse: Kunststoff

Artikel **AK4250**

Brutto exkl. MwSt. **CHF 58.00**

IN-LINE Abdeckung opal mit Rand L=3000mm

Technik: Diffusor opal

Masse: L:3’000mm

Gehäuse: Kunststoff

Artikel **AK4253**

Brutto exkl. MwSt. **CHF 96.00**

IN-LINE Endkappe ohne Loch

Gehäuse: Kunststoff

Artikel **AK4450**

Brutto exkl. MwSt. **CHF 7.00**

IN-LINE Endkappe mit Loch

Gehäuse: Kunststoff

Artikel **AK4455**

Brutto exkl. MwSt. **CHF 7.00**

IN-LINE Endkappe mit Rand ohne Loch

Gehäuse: Kunststoff

Artikel **AK4470**

Brutto exkl. MwSt. **CHF 9.00**

IN-LINE Rohreinführung an Profil M20

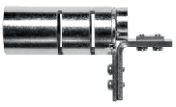

Gehäuse: Stahl verzinkt

Artikel **AK4350**

Brutto exkl. MwSt. **CHF 54.00**

Set mit 2x Einlegeteilen für IN-LINE, gerade

Gehäuse: Stahl

Artikel **AK4660**

Brutto exkl. MwSt. **CHF 18.00**

Set mit 2x Einlegeteilen für IN-LINE, Winkel 90°

Gehäuse: Stahl

Artikel **AK4665**

Brutto exkl. MwSt. **CHF 24.00**

LEDFLEX MOONLIGHT IP67 TOP

Anwendung
- Als Anbau- und Einbauprofil einsetzbar
- Bis 10m Länge an einem Stück möglich
- Lichtfarben 2700K, 3000K, RGB 30 (5m)
- Diffusor opal
- In Lichtrichtung biegbar **(TOP)**

Materialisierung
- Aluminiumprofil natureloxiert
- LEDflex Silikon

Montage
- Mit Halteeclip für Rundungen
- Geschraubt mit Senkkopfschrauben
- Geklebt mit Montagekleber

Profil flach mit LEDflex (TOP)

opal flach

opal hoch
mit Kabelkanal

LEDflex MOONLIGHT top IP67

LEDflex MOONLIGHT 24VDC 9.6W/m 2700K CRI90, trennbar 50mm, IP67 Top-Bend

Technik: 9.6W/m, 2700K, 710lm, einseitig abstrahlend, CRI>90, 24Vdc, dimmbar gemäss EVG

Masse: L:1’000mm, B:12mm, H:13mm

Artikel **S00-110-2767**

Brutto exkl. MwSt. **CHF 72.00**

LEDflex MOONLIGHT 24VDC 9.6W/m 3000K CRI90, trennbar 50mm, IP67 Top-Bend

Technik: 9.6W/m, 3000K, 740lm, einseitig abstrahlend, CRI>90, 24Vdc, dimmbar gemäss EVG

Masse: L:1’000mm, B:12mm, H:13mm

Artikel **S00-110-3067**

Brutto exkl. MwSt. **CHF 72.00**

LEDflex MOONLIGHT 24VDC 9.6W/m 4000K CRI90, trennbar 50mm, IP67 Top-Bend

Technik: 9.6W/m, 4000K, 690lm, einseitig abstrahlend, CRI>90, 24Vdc, dimmbar gemäss EVG

Masse: L:1’000mm, B:12mm, H:13mm

Artikel **S00-110-4067**

Brutto exkl. MwSt. **CHF 72.00**

LEDflex MOONLIGHT 24VDC 14.4W/m RGB+3000K CRI80, trennbar 62.5mm, IP67, Top-Bend

Technik: 14.4W/m, RGB+3000K, einseitig abstrahlend, 24Vdc, dimmbar gemäss EVG

Masse: L:1’000mm, B:12mm, H:13mm

Artikel **S00-110-RGB30**

Brutto exkl. MwSt. **CHF 82.00**

LEDflex MOONLIGHT 24VDC 12W/m RGB CRI80, trennbar 83mm, IP67 Top-Bend

Technik: 12W/m, einseitig abstrahlend, 24Vdc, dimmbar gemäss EVG

Masse: L:1’000mm, B:12mm, H:13mm

Artikel **S00-110-RGB67**

Brutto exkl. MwSt. **CHF 82.00**

Aluminiumprofil flach zu LEDflex MOONLIGHT TOP (Meterware, Zuschnitt wird sep. verrechnet), max. 2.5m

Masse: L:1'000mm, B:16mm, H:14mm

Gehäuse: Aluminium

Artikel **S00-110-P01**

Brutto exkl. MwSt. **CHF 8.00**

Aluminiumprofil hoch zu LEDflex MOONLIGHT TOP (Meterware, Zuschnitt wird sep. verrechnet), max. 3.0m

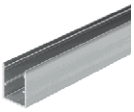

Masse: L:1'000mm, B:15mm, H:25mm

Gehäuse: Aluminium

Artikel **S00-110-P02**

Brutto exkl. MwSt. **CHF 10.00**

Dichtungsset zu LEDflex MOONLIGHT, Anschluss- 90° und Endkappe

Gehäuse: Kunststoff

Artikel **S00-110-Z01**

Brutto exkl. MwSt. **CHF 5.00**

Dichtungsset zu LEDflex MOONLIGHT, Anschluss- linear und Endkappe

Gehäuse: Kunststoff

Artikel **S00-110-Z02**

Brutto exkl. MwSt. **CHF 3.00**

Halteclip flach zu LEDflex MOONLIGHT TOP, L=25mm

Masse: L:25mm, B:16mm, H:14mm

Gehäuse: Aluminium

Artikel **S00-110-Z10**

Brutto exkl. MwSt. **CHF 2.00**

Halteclip hoch zu LEDflex MOONLIGHT TOP, L=25mm

Masse: L:25mm, B:15mm, H:25mm

Gehäuse: Aluminium

Artikel **S00-110-Z20**

Brutto exkl. MwSt. **CHF 2.00**

Dichtungsgel 10ml/Stück

Artikel **S00-110-Z05**

Brutto exkl. MwSt. **CHF 6.00**

LEDFLEX MOONLIGHT IP67 SIDE

Anwendung
- Als Anbau- und Einbauprofil einsetzbar
- Bis 10m Länge an einem Stück möglich
- Lichtfarben 2700K, 3000K, RGB 30 (5m)
- Diffusor opal
- Quer in Lichtrichtung biegbar **(SIDE)**

Materialisierung
- Aluminiumprofil natureloxiert
- LEDflex Silikon

Montage
- Mit Halteeclip für Rundungen
- Geschraubt mit Senkkopfschrauben
- Geklebt mit Montagekleber

Profil flach mit LEDflex (SIDE)

opal flach

LEDflex MOONLIGHT side IP67

LEDflex MOONLIGHT 24VDC 9.6W/m 2700K CRI90, trennbar 50mm, IP67 Side-Bend

Technik: 9.6W/m, 2700K, 410lm, Diffusor opal, CRI>90, 24Vdc, dimmbar gemäss EVG

Masse: L:1'000mm, B:12mm, H:17mm

Artikel **S00-111-2767**

Brutto exkl. MwSt. **CHF 72.00**

LEDflex MOONLIGHT 24VDC 9.6W/m 3000K CRI90, trennbar 50mm, IP67 Side-Bend

Technik: 9.6W/m, 3000K, 450lm, einseitig abstrahlend, CRI>90, 24Vdc, dimmbar gemäss EVG

Masse: L:1'000mm, B:12mm, H:17mm

Artikel **S00-111-3067**

Brutto exkl. MwSt. **CHF 72.00**

LEDflex MOONLIGHT 24VDC 9.6W/m 4000K CRI90, trennbar 50mm, IP67 Side-Bend

Technik: 9.6W/m, 4000K, 420lm, einseitig abstrahlend, CRI>90, 24Vdc, dimmbar gemäss EVG

Masse: L:1'000mm, B:12mm, H:17mm

Artikel **S00-111-4067**

Brutto exkl. MwSt. **CHF 72.00**

LEDflex MOONLIGHT 24VDC 14.4W/m RGB+3000K CRI80, trennbar 62.5mm, IP67 Side-Bend

Technik: 14.4W/m, RGB+3000KK, einseitig abstrahlend, 24Vdc, dimmbar gemäss EVG

Masse: L:1'000mm, B:12mm, H:17mm

Artikel **S00-111-RGB30**

Brutto exkl. MwSt. **CHF 82.00**

Aluminiumprofil zu LEDflex MOONLIGHT SIDE (Meterware, Zuschnitt wird sep. verrechnet), max. 2.5m

Masse: L:1'000mm, B:14.4mm, H:18.85mm

Gehäuse: Aluminium

Artikel **S00-111-P01**

Brutto exkl. MwSt. **CHF 8.00**

Dichtungsset zu LEDflex MOONLIGHT, Anschluss- 90° und Endkappe

Gehäuse: Kunststoff

Artikel **S00-111-Z01**

Brutto exkl. MwSt. **CHF 5.00**

Dichtungsset zu LEDflex MOONLIGHT, Anschluss- linear und Endkappe

Gehäuse: Kunststoff

Artikel **S00-111-Z02**

Brutto exkl. MwSt. **CHF 5.00**

Halteclip flach zu LEDflex MOONLIGHT SIDE, L=25mm

Masse: L:25mm, B:17mm, H:12mm

Gehäuse: Aluminium

Artikel **S00-111-Z10**

Brutto exkl. MwSt. **CHF 2.00**

Dichtungsgel 10ml/Stück

Artikel **S00-110-Z05**

Brutto exkl. MwSt. **CHF 6.00**

LED LEITERPLATTEN

Serie PRO 24Vdc

flexible Leiterplatte 24VDC 9.6W/m 2700K CRI90, trennbar 6.25mm

Technik: 9.6W/m, 2700K, 1250lm, Abstrahlung 120°, CRI>90, 24Vdc, dimmbar gemäss EVG

Masse: L:1'000mm, B:8,7mm, H:1.6mm

Artikel **S00-310-2790**

Brutto exkl. MwSt. **CHF 54.00**

flexible Leiterplatte 24VDC 9.6W/m 3000K CRI90, trennbar 6.25mm

Technik: 9.6W/m, 3000K, 1335lm, Abstrahlung 120°, CRI>90, 24Vdc, dimmbar gemäss EVG

Masse: L:1'000mm, B:8,7mm, H:1.6mm

Artikel **S00-310-3090**

Brutto exkl. MwSt. **CHF 54.00**

flexible Leiterplatte 24VDC 9.6W/m 4000K CRI90, trennbar 6.25mm

Technik: 9.6W/m, 4000K, 1390lm, Abstrahlung 120°, CRI>90, 24Vdc, dimmbar gemäss EVG

Masse: L:1'000mm, B:8,7mm, H:1.6mm

Artikel **S00-310-4090**

Brutto exkl. MwSt. **CHF 54.00**

flexible Leiterplatte PRO 24VDC 16W/m 2700K CRI80, trennbar 41.67mm, IP20

Technik: 16W/m, 2700K, 2260lm, Abstrahlung 120°, CRI>80, 24Vdc, dimmbar gemäss EVG

Masse: L:1'000mm, B:10mm, H:1.6mm

Artikel **S00-618-2780**

Brutto exkl. MwSt. **CHF 54.00**

flexible Leiterplatte PRO 24VDC 16W/m 3000K CRI80, trennbar 41.67mm, IP20

Technik: 16W/m, 3000K, 2380lm, Abstrahlung 120°, CRI>80, 24Vdc, dimmbar gemäss EVG

Masse: L:1'000mm, B:10mm, H:1.6mm

Gehäuse:

Artikel **S00-618-3080**

Brutto exkl. MwSt. **CHF 54.00**

flexible Leiterplatte PRO 24VDC 16W/m 4000K CRI80, trennbar 41.67mm, IP20

Technik: 16W/m, 4000K, 2480lm, Abstrahlung 120°, CRI>80, 24Vdc, dimmbar gemäss EVG

Masse: L:1'000mm, B:10mm, H:1.6mm

Artikel **S00-618-4080**

Brutto exkl. MwSt. **CHF 54.00**

flexible Leiterplatte PRO 24VDC 20W/m 2700K CRI90, trennbar 33.3mm, IP20

Technik: 20W/m, 2700K, 2260lm, Diffus, CRI>90, 24Vdc, dimmbar gemäss EVG

Masse: L:1'000mm, B:10mm, H:1.6mm

Artikel **S00-620-2790**

Brutto exkl. MwSt. **CHF 56.00**

flexible Leiterplatte PRO 24VDC 20W/m 3000K CRI90, trennbar 33.3mm, IP20

Technik: 20W/m, 3000K, 2380lm, Diffus, CRI>90, 24Vdc, dimmbar gemäss EVG

Masse: L:1’000mm, B:10mm, H:1.6mm

Artikel **S00-620-3090**

Brutto exkl. MwSt. **CHF 56.00**

flexible Leiterplatte PRO 24VDC 20W/m 4000K CRI90, trennbar 33.3mm, IP20

Technik: 20W/m, 4000K, 2480lm, Diffus, CRI>90, 24Vdc, dimmbar gemäss EVG

Masse: L:1’000mm, B:10mm, H:1.6mm

Artikel **S00-620-4090**

Brutto exkl. MwSt. **CHF 56.00**

Serie TRIPPLE 24Vdc

flexible Leiterplatte TRIPPLE 24VDC 26W/m 2700K CRI90, trennbar 83.3mm, IP20

Technik: 25.9W/m, 2700K, 2926lm, Abstrahlung 120°, CRI>90, 24Vdc, dimmbar gemäss EVG

Masse: L:1’000mm, B:19mm, H:1.5mm

Artikel **S00-626-2700**

Brutto exkl. MwSt. **CHF 55.00**

flexible Leiterplatte TRIPPLE 24VDC 26W/m 3000K CRI90, trennbar 83.3mm, IP20

Technik: 25.9W/m, 3000K, 3074lm, Abstrahlung 120°, CRI>90, 24Vdc, dimmbar gemäss EVG

Masse: L:1’000mm, B:19mm, H:1.5mm

Artikel **S00-626-3000**

Brutto exkl. MwSt. **CHF 55.00**

flexible Leiterplatte TRIPPLE 24VDC 26W/m 4000K CRI90, trennbar 83.3mm, IP20

Technik: 25.9W/m, 4000K, 3254lm, Abstrahlung 120°, CRI>90, 24Vdc, dimmbar gemäss EVG

Masse: L:1’000mm, B:19mm, H:1.5mm

Artikel **S00-626-4000**

Brutto exkl. MwSt. **CHF 55.00**

Serie NANO IP65 24Vdc

flexible Leiterplatte 24VDC 9.6W/m 2700K CRI90, trennbar 6.25mm, NANO IP65

Technik: 9.6W/m, 2700K, 1250lm, Abstrahlung 120°, CRI>90, 24Vdc, dimmbar gemäss EVG

Masse: L:1'000mm, B:8,7mm, H:1.6mm

Artikel **S00-310-2790IP**

Brutto exkl. MwSt. **CHF 58.00**

flexible Leiterplatte 24VDC 9.6W/m 3000K CRI90, trennbar 6.25mm, NANO IP65

Technik: 9.6W/m, 3000K, 1335lm, Abstrahlung 120°, CRI>90, 24Vdc, dimmbar gemäss EVG

Masse: L:1'000mm, B:8,7mm, H:1.6mm

Artikel **S00-310-3090IP**

Brutto exkl. MwSt. **CHF 58.00**

flexible Leiterplatte 24VDC 9.6W/m 4000K CRI90, trennbar 6.25mm, NANO IP65

Technik: 9.6W/m, 4000K, 1390lm, Abstrahlung 120°, CRI>90, 24Vdc, dimmbar gemäss EVG

Masse: L:1'000mm, B:8,7mm, H:1.6mm

Artikel **S00-310-4090IP**

Brutto exkl. MwSt. **CHF 58.00**

flexible Leiterplatte PRO 24VDC 16W/m 2700K CRI80, trennbar 41.67mm, NANO IP65

Technik: 16W/m, 2700K, 2260lm, Abstrahlung 120°, CRI>80, 24Vdc, dimmbar gemäss EVG

Masse: L:1'000mm, B:10mm, H:1.6mm

Artikel **S00-618-2780IP**

Brutto exkl. MwSt. **CHF 58.00**

flexible Leiterplatte PRO 24VDC 16W/m 3000K CRI80, trennbar 41.67mm, NANO IP65

Technik: 16W/m, 3000K, 2380lm, Abstrahlung 120°, CRI>80, 24Vdc, dimmbar gemäss EVG

Masse: L:1'000mm, B:10mm, H:1.6mm

Artikel **S00-618-3080IP**

Brutto exkl. MwSt. **CHF 58.00**

flexible Leiterplatte PRO 24VDC 16W/m 4000K CRI80, trennbar 41.67mm, NANO IP65

Technik: 16W/m, 4000K, 2380lm, Abstrahlung 120°, CRI>80, 24Vdc, dimmbar gemäss EVG

Masse: L:1'000mm, B:10mm, H:1.6mm

Artikel **S00-618-4080IP**

Brutto exkl. MwSt. **CHF 58.00**

Serie SAUNA IP65

flexible Leiterplatte HEATRESIST 24VDC 5W/m 2700K CRI80, trennbar 100mm, IP65

Technik: 5W/m, 2700K, 690lm, Abstrahlung 120°, CRI>80, 24Vdc, dimmbar gemäss EVG

Masse: L:1'000mm, B:12.5mm, H:4.2mm

Artikel **S00-105-2765**

Brutto exkl. MwSt. **CHF 68.00**

Serie COLOUR 24Vdc

flexible Leiterplatte RGB 24VDC 18W/m RGB, trennbar 25mm, IP20

Technik: 18W/m, RGBK, Abstrahlung 120°, 24Vdc, dimmbar gemäss EVG

Masse: L:1'000mm, B:12mm, H:2mm

Artikel **S00-518-RGB**

Brutto exkl. MwSt. **CHF 58.00**

flexible Leiterplatte RGBW 24VDC 19.2W/m RGB+3000K CRI80, trennbar 100mm, NANO IP65

Technik: 19.2W/m, RGB+3000K, Abstrahlung 120°, CRI>80, 24Vdc, dimmbar gemäss EVG

Masse: L:1'000mm, B:12mm, H:2.1mm

Artikel **S00-520-RGB30**

Brutto exkl. MwSt. **CHF 68.00**

flexible Leiterplatte Tunable-white 24VDC 19.2W/m 2700K+6500K CRI90, trennbar 62.5mm, NANO IP65

Technik: 19.2W/m, 2700K+6500KK, Abstrahlung 120°, CRI>90, 24Vdc, dimmbar gemäss EVG

Masse: L:1'000mm, B:12mm, H:2.1mm

Artikel **S00-520-TW**

Brutto exkl. MwSt. **CHF 48.00**

LED NETZTEILE 24V

LC-Serie TRIDONIC (on-off)

LED Netzteil TRIDONIC LC 18W 24Vdc

Technik: max. 18W, 230V 50Hz, nicht dimmbar

Masse: L:127mm, B:42.8mm, H:29.8mm

Gehäuse: Kunststoff, weiss

Artikel **S61-LC18-24**

Brutto exkl. MwSt. **CHF 19.00**

LED Netzteil TRIDONIC LC 35W 24Vdc

Technik: max. 35W, 230V 50Hz, nicht dimmbar

Masse: L:142mm, B:42.8mm, H:29.8mm

Gehäuse: Kunststoff, weiss

Artikel **S61-LC35-24**

Brutto exkl. MwSt. **CHF 27.00**

LED Netzteil TRIDONIC LC 60W 24Vdc

Technik: max. 60W, 230V 50Hz, nicht dimmbar

Masse: L:225mm, B:43mm, H:29.8mm

Gehäuse: Kunststoff, weiss

Artikel **S61-LC60-24**

Brutto exkl. MwSt. **CHF 38.00**

LED Netzteil TRIDONIC LC 100W 24Vdc

Technik: max. 100W, 230V 50Hz, nicht dimmbar

Masse: L:295mm, B:43mm, H:29.8mm

Gehäuse: Kunststoff, weiss

Artikel **S61-LC100-24**

Brutto exkl. MwSt. **CHF 50.00**

LED Netzteil TRIDONIC LC 200W 24Vdc

Technik: max. 200W, 230V 50Hz, nicht dimmbar

Masse: L:325mm, B:43mm, H:30mm

Gehäuse: Kunststoff, weiss

Artikel **S61-LC200-24**

Brutto exkl. MwSt. **CHF 89.00**

APV-Serie MEANWELL (on-off)

LED Netzteil MEANWELL 8W 24Vdc 0.34A

Technik: 8W, 230V 50Hz, nicht dimmbar

Masse: L:60mm, B:30mm, H:22mm

Artikel **APV8-24**

Brutto exkl. MwSt. **CHF 9.00**

RC-Serie (Phase)

LED Konverter RC-Serie, 50W 24Vdc dimmbar Phasenabschnitt

Technik: 50W, 230V 50Hz, Phasenan/abschnitt

Masse: L:184mm, B:61mm, H:32mm

Gehäuse: Kunststoff, weiss

Artikel **200-003-050**

Brutto exkl. MwSt. **CHF 59.00**

LED Konverter RC-Serie, 100W 24Vdc dimmbar Phasenabschnitt

Technik: 100W, 230V 50Hz, Phasenan/abschnitt

Masse: L:210mm, B:67mm, H:34mm

Gehäuse: Kunststoff, weiss

Artikel **200-003-100**

Brutto exkl. MwSt. **CHF 80.00**

LED Konverter 200W 24Vdc dimmbar Phasenabschnitt, IP67

Technik: 200W, 230V 50Hz, Phasenan/abschnitt

Masse: L:249mm, B:72mm, H:40mm

Gehäuse: Metall

Artikel **200-003-200**

Brutto exkl. MwSt. **CHF 150.00**

LCA-Serie TRIDONIC (DALI-Push)

LED Netzteil TRIDONIC LC 18W 24Vdc, DALI2/TouchDIM

Technik: max. 18W, 230V 50Hz, DALI2 / TouchDIM

Masse: L:175mm, B:43mm, H:30.2mm

Gehäuse: Kunststoff, weiss

Artikel **S61-LC18-24DIG**

Brutto exkl. MwSt. **CHF 68.00**

LED Netzteil TRIDONIC LCA 35W 24Vdc DALI, touch-dim

Technik: max. 35W, 230V 50Hz, DALI / TouchDIM

Masse: L:195mm, B:43mm, H:30.2mm

Gehäuse: Kunststoff, weiss

Artikel **S61-LCA35-24DIG**

Brutto exkl. MwSt. **CHF 78.00**

LED Netzteil TRIDONIC LCA 60W 24Vdc DALI, touch-dim

Technik: max. 60W, 230V 50Hz, DALI / TouchDIM

Masse: L:225mm, B:43mm, H:30.2mm

Gehäuse: Kunststoff, weiss

Artikel **S61-LCA60-24DIG**

Brutto exkl. MwSt. **CHF 93.00**

LED Netzteil TRIDONIC LCA 100W 24Vdc DALI, touch-dim

Technik: max. 100W, 230V 50Hz, DALI / TouchDIM

Masse: L:295mm, B:43mm, H:29.8mm

Gehäuse: Kunststoff, weiss

Artikel **S61-LCA100-24DIG**

Brutto exkl. MwSt. **CHF 108.00**

LED Netzteil TRIDONIC LCA 150W 24Vdc DALI, touch-dim

Technik: max. 150W, 230V 50Hz, DALI / TouchDIM

Masse: L:325mm, B:43mm, H:30mm

Gehäuse: Kunststoff, weiss

Artikel **S61-LCA150-24DIG**

Brutto exkl. MwSt. **CHF 144.00**

LINEAR-Serie (on-off / DALI2-push / IP67)

LED Netzteil 15W, 220-240VAC, 24VDC, ON/OFF

Technik: max.15W, 240V 50Hz, nicht dimmbar

Masse: L:160mm, B:30mm, H:17mm

Gehäuse: Kunststoff, weiss

Artikel **UCS15-1H24V**

Brutto exkl. MwSt. **CHF 22.00**

LED Netzteil 30W, 220-240VAC, 24VDC, ON/OFF

Technik: max.30W, 240V 50Hz, nicht dimmbar

Masse: L:250mm, B:30mm, H:17mm

Gehäuse: Kunststoff, weiss

Artikel **UCS30-1H24V**

Brutto exkl. MwSt. **CHF 28.00**

LED Netzteil 60W, 220-240VAC, 24VDC, ON/OFF

Technik: max.60W, 240V 50Hz, nicht dimmbar

Masse: L:312mm, B:30mm, H:18mm

Gehäuse: Kunststoff, weiss

Artikel **UCS60-1H24V**

Brutto exkl. MwSt. **CHF 38.00**

LED Netzteil 100W, 220-240VAC, 24VDC, ON/OFF

Technik: max.100W, 240V 50Hz, nicht dimmbar

Masse: L:312mm, B:30mm, H:18mm

Gehäuse: Kunststoff, weiss

Artikel **UCS100-1H24V**

Brutto exkl. MwSt. **CHF 52.00**

LED Netzteil 150W, 220-240VAC, 24VDC, ON/OFF

Technik: max.150W, 240V 50Hz, nicht dimmbar

Masse: L:323mm, B:30.5mm, H:22mm

Gehäuse: Kunststoff, weiss

Artikel **UCS150-1H24V**

Brutto exkl. MwSt. **CHF 78.00**

***LED Netzteil 240W, 220-240VAC, 24VDC**

Technik: max. 240W, 240V 50Hz, Ein/Aus

Masse: L:400mm, B:31mm, H:24mm

Gehäuse: Kunststoff, weiss

Artikel **SLT250-24VFG-EU**

Brutto exkl. MwSt. **CHF 98.00**

LED Netzteil LINEAR 30W, 24Vdc, DALI2/Push, zugentlastet

Technik: 30W/1.25A, 230V 50Hz, DALI2/Push

Masse: L:280mm, B:30mm, H:21mm

Gehäuse: Metall, weiss

IP 20

Artikel **MS-30-24-DALI2-LI**

Brutto exkl. MwSt. **CHF 39.60**

LED Netzteil 75W, 220-240VAC, 24VDC, DALI2/Push

Technik: max.75W, 240V 50Hz, DALI2/Push

Masse: L:360mm, B:30mm, H:21mm

Gehäuse: Metall

IP 20

Artikel **EULP75AD-1H24V**

Brutto exkl. MwSt. **CHF 72.00**

LED Netzteil 150W, 220-240VAC, 24VDC, DALI2/Push

Technik: max.150W, 240V 50Hz, DALI2/Push

Masse: L:360mm, B:30mm, H:21mm

Gehäuse: Metall

IP 20

Artikel **EULP150AD-1H24V**

Brutto exkl. MwSt. **CHF 92.00**

LED Netzteil KGP LINEAR 100W, 24Vdc, DALI2/Push, IP67

Technik: max.100W, 230V 50Hz, DALI2/Push

Masse: L:320mm, B:30mm, H:21mm

Gehäuse: silber

IP 67

Artikel **XSV100W24 DALI**

Brutto exkl. MwSt. **CHF 104.00**

LED Netzteil KGP LINEAR 60W, 24Vdc, on/off, IP67

Technik: max.60W, 230V 50Hz, Ein/Aus

Masse: L:290mm, B:30mm, H:21mm

Gehäuse: silber

IP 67

Artikel **XSV60W24**

Brutto exkl. MwSt. **CHF 52.00**

LICHTSTEUERUNGEN

DALI DT8 CONTROLLER

LED Dimmmodul 5-Kanal (RGBWA), max. 5x5A, 12-36Vdc (5x120W@24Vdc), DALI DT8

Technik: max. 5x5A (5x120W@24Vdc), 12-36Vdc, DALI/DT8

Masse: L:170mm, B:54mm, H:28mm

Gehäuse: Kunststoff, grauweiss

Artikel **SR-2309-480-5C-CV**

Brutto exkl. MwSt. **CHF 119.00**

CASAMBI KONVERTER

LED Netzteil TRIDONIC LC 35W 24Vdc touch-dim CASAMBI

Technik: max. 35W, 230V 50Hz, CASAMBI/TouchDim Potentialfrei

Masse: L:195mm, B:43mm, H:30.2mm

Gehäuse: Kunststoff, weiss

Artikel **S61-LCA35-24CAS**

Brutto exkl. MwSt. **CHF 175.00**

LED Netzteil TRIDONIC LC 60W 24Vdc touch-dim CASAMBI

Technik: max. 60W, 230V 50Hz, CASAMBI/TouchDim Potentialfrei

Masse: L:225mm, B:43mm, H:30.2mm

Gehäuse: Kunststoff, weiss

Artikel **S61-LCA60-24CAS**

Brutto exkl. MwSt. **CHF 195.00**

LED Netzteil TRIDONIC LC 100W 24Vdc touch-dim CASAMBI

Technik: max. 100W, 230V 50Hz, CASAMBI/TouchDim Potentialfrei

Masse: L:295mm, B:43mm, H:29.8mm

Gehäuse: Kunststoff, weiss

Artikel **S61-LCA100-24CAS**

Brutto exkl. MwSt. **CHF 215.00**

LED Netzteil TRIDONIC LC 150W 24Vdc touch-dim CASAMBI

Technik: max. 150W, 230V 50Hz, CASAMBI/TouchDim Potentialfrei

Masse: L:325mm, B:43mm, H:30mm

Gehäuse: Kunststoff, weiss

Artikel **S61-LCA150-24CAS**

Brutto exkl. MwSt. **CHF 235.00**

CASAMBI-STEUERUNGEN

CASAMBI Controller im Kunststoffgehäuse 4 Kanal (RGBW), programmierbar

Technik: 4x120W, 12-24Vdc, dimmbar via Casambi APP

Masse: L:122mm, B:39mm, H:18mm

Gehäuse: Kunststoff, weiss

Artikel **559-996-00**

Brutto exkl. MwSt. **CHF 140.00**

TRIDONIC basicDIM Wireless Einbaumodul Einstellbar CASAMBI

Technik: 230V 50Hz, DALI / 0-10V /1-10V

Masse: L:56.6mm, B:35.8mm, H:22.3mm

Gehäuse: Kunststoff, weiss

Artikel **S61-28002212**

Brutto exkl. MwSt. **CHF 139.00**

TRIDONIC DALI PS3 DALI-Stromversorgung 70mA

Technik: 230V 50Hz, DALI

Masse: L:80.7mm, B:30mm, H:15.3mm

Gehäuse: Kunststoff, weiss

Artikel **S61-87500873**

Brutto exkl. MwSt. **CHF 70.00**

TRIDONIC basicDIM Wireless Modul G2, Einstellbar CASAMBI

Technik: 230V 50Hz, DALI / 0-10V /1-10V

Masse: L:60mm, B:30mm, H:15.3mm

Gehäuse: Kunststoff, weiss

Artikel **S61-28003540**

Brutto exkl. MwSt. **CHF 139.00**

CASAMBI Wandschalter XPRESS schwarz, 4 Kanal RWBT

Technik: CR 2430 Lithium-ion, Weisston + Helligkeit regelbar

Masse: L:90mm, B:90mm, H:12mm

Gehäuse: Kunststoff, schwarz

Artikel **S61-28002213**

Brutto exkl. MwSt. **CHF 209.00**

CASAMBI Wandschalter XPRESS weiss, 4 Kanal RWBT

Technik: CR 2430 Lithium-ion, Weisston + Helligkeit regelbar

Masse: L:90mm, B:90mm, H:12mm

Gehäuse: Kunststoff, weiss

Artikel **S61-28002420**

Brutto exkl. MwSt. **CHF 209.00**

CASAMBI Wandschalter 2-Kanal, weiss

Technik: Batterielos

Masse: L:81mm, B:81mm, H:14mm

Gehäuse: Kunststoff, weiss

Artikel **S60-808922**

Brutto exkl. MwSt. **CHF 125.00**

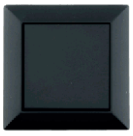

CASAMBI Wandschalter 2-Kanal, schwarz

Technik: Batterielos

Masse: L:81mm, B:81mm, H:14mm

Gehäuse: Kunststoff, schwarz

Artikel **S60-808992**

Brutto exkl. MwSt. **CHF 125.00**

CASAMBI Wandschalter 4-Kanal, weiss

Technik: Batterielos

Masse: L:81mm, B:81mm, H:14mm

Gehäuse: Kunststoff, weiss

Artikel **S60-808924**

Brutto exkl. MwSt. **CHF 125.00**

CASAMBI Wandschalter 4-Kanal, schwarz

Technik: Batterielos

Masse: L:81mm, B:81mm, H:14mm

Gehäuse: Kunststoff, schwarz

Artikel **S60-808994**

Brutto exkl. MwSt. **CHF 125.00**

FUNK-STEUERUNGEN

LED Dimmmodul 5-Kanal (RGBWW), 6x6A/max 12A, 12-24Vdc, Funk (RF)

Technik: 6x6A/max 12A (6x144W/max288W @24Vdc), 12-24Vdc, Funk (RF)

Masse: L:74.5mm, B:36mm, H:17mm

Gehäuse: Kunststoff, grauweiss

Artikel **S00-FUNK-SR5**

Brutto exkl. MwSt. **CHF 85.00**

LED Dimmmodul IP66 5-Kanal (RGBWW), 6x6A/max 12A, 12-24Vdc, Funk (RF)

Technik: 6x6A/max 12A (6x144W/max288W @24Vdc), 12-24Vdc, Funk (RF)

Masse: L:104.5mm, B:46.5mm, H:20mm

Gehäuse: Kunststoff, grauweiss

Artikel **S00-FUNK-SR5P**

Brutto exkl. MwSt. **CHF 95.00**

Funk-Taster mit Drehrad (RF)

Technik: Funk (RF)

Masse: H:15mm, Ø:60mm

Gehäuse: Kunststoff, schwarz matt

Artikel **S00-FUNK-K3S**

Brutto exkl. MwSt. **CHF 28.00**

Funk-Fernbedienung TUNABLE WHITE

Technik: Funk (RF)

Masse: L:140mm, B:37.5mm, H:15mm

Gehäuse: Kunststoff, schwarz matt

Artikel **S00-FUNK-C1**

Brutto exkl. MwSt. **CHF 68.00**

Funk-Fernbedienung RGBCCT

Technik: Funk (RF)

Masse: L:140mm, B:45mm, H:18mm

Gehäuse: Kunststoff, schwarz matt

Artikel **S00-FUNK-C5**

Brutto exkl. MwSt. **CHF 72.00**

LED Dimmmodul 1-Kanal, 12-36Vdc, max. 8A (192W@24Vdc), DALI / AC-Push

Technik: max.8A (192W@24Vdc), 12-36Vdc, DALI/Push

Masse: L:95mm, B:37mm, H:20mm

Gehäuse: Kunststoff, weiss

Artikel	**SR-2305-192-CV**
Brutto exkl. MwSt.	**CHF 48.00**

NOTIZEN

AKA LEUCHTEN Ihr Partner für gutes Licht

HABEN SIE UNSEREN NEWSLETTER SCHON ABONNIERT?

Einmal pro Monat erhalten Sie kompaktes Fachwissen, neue Produkte und Lösungen für Ihren Arbeitsalltag – **speziell für Elektroprofis aufbereitet.**

Kurz, kompakt, relevant – genau das, was Sie brauchen!

© Mockup designed by Freepik

5 Gründe, warum sich der Newsletter lohnt:

- ✓ Relevante Branchenthemen
- ✓ Innovative Produkte
- ✓ Kein Spam – nur wertvolle Inhalte
- ✓ Maximal 1× pro Monat
- ✓ Jederzeit abbestellbar

Jetzt **QR-Code scannen** und **Newsletter abonnieren**